URAL spareparts catalog

edition 2022

E01.010 Engine assembly / Motor komplett

until/bis 2018

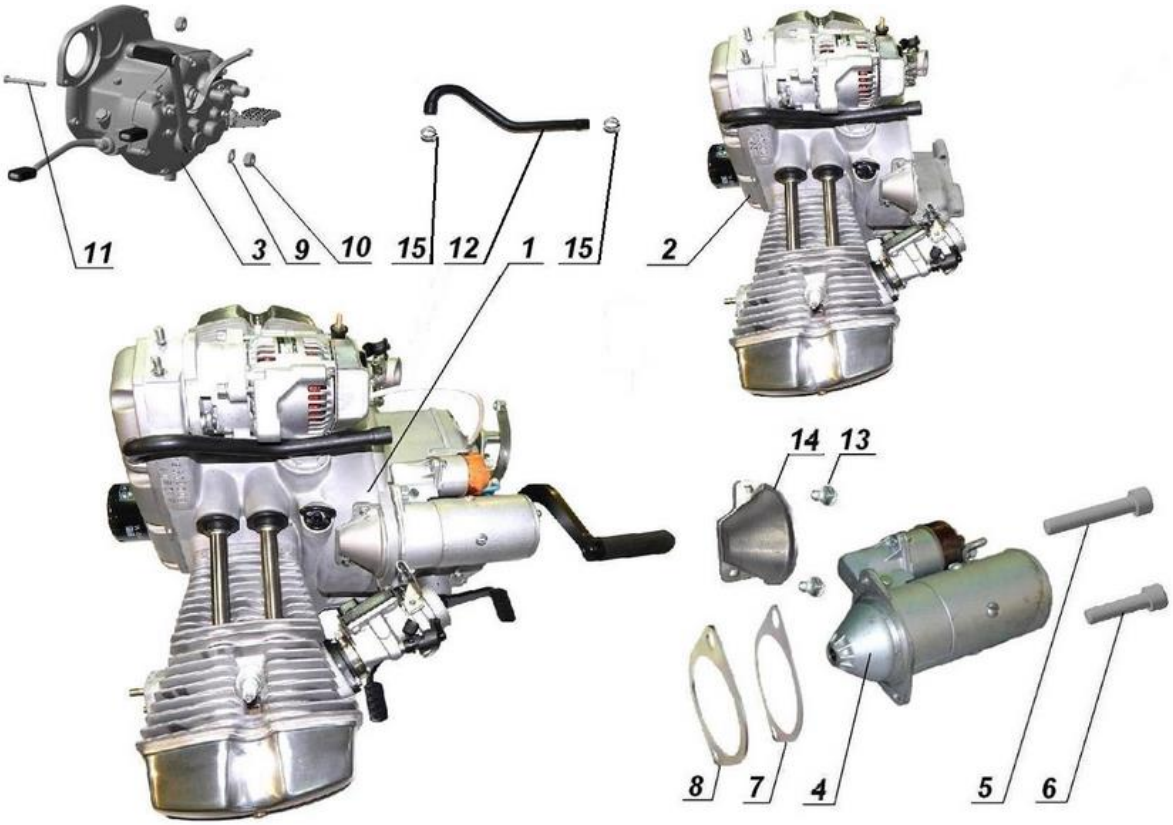

from/ab 2019

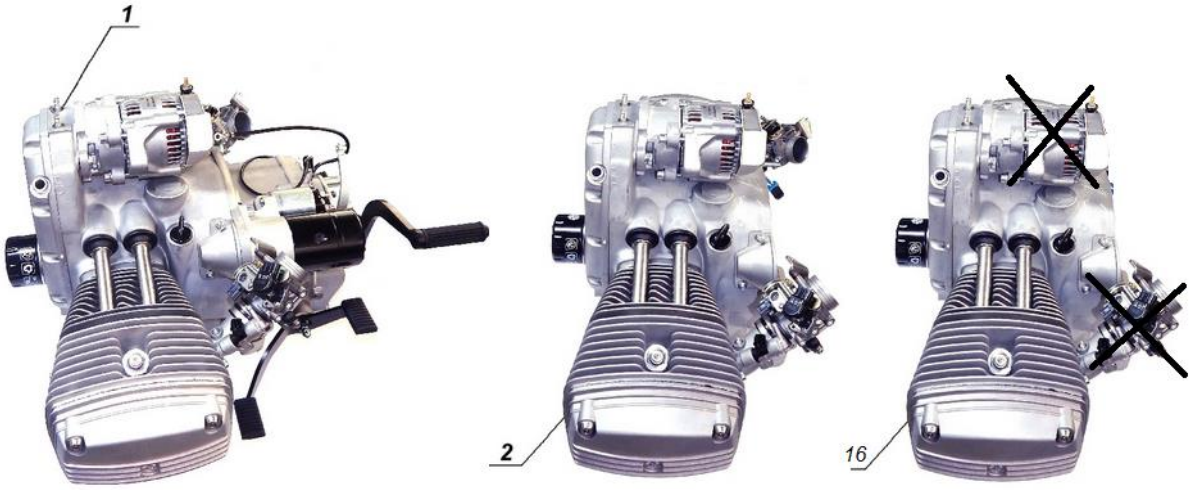

E01.020 Valve train / Ventilsteuerung

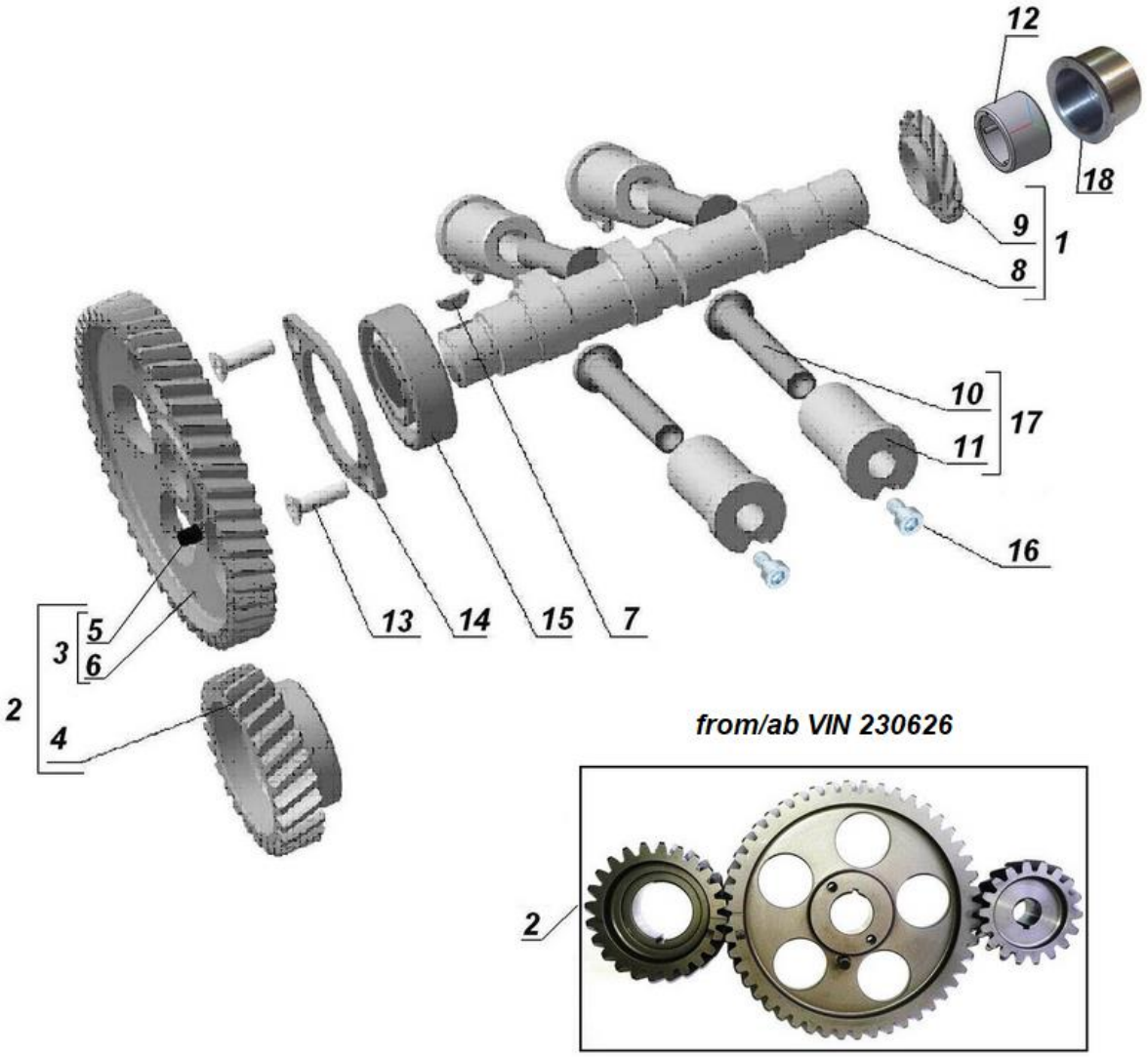

E01.030 Oil pump / Ölpumpe

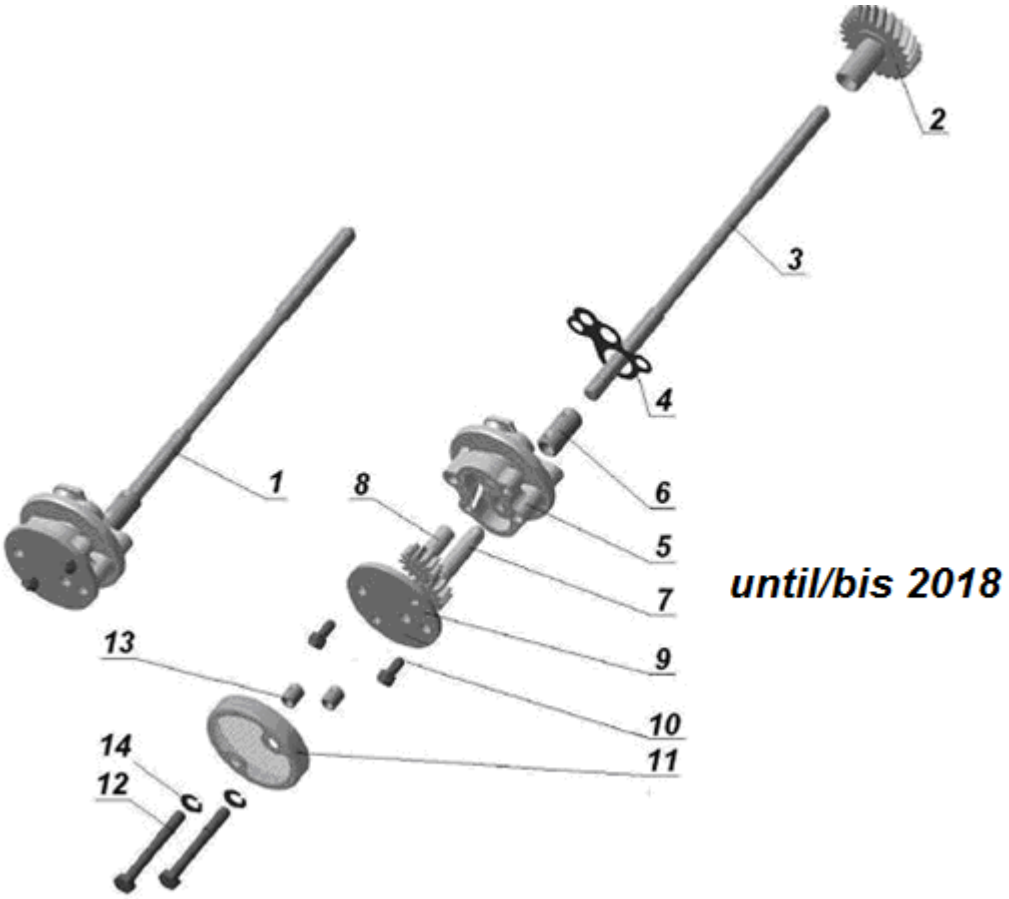

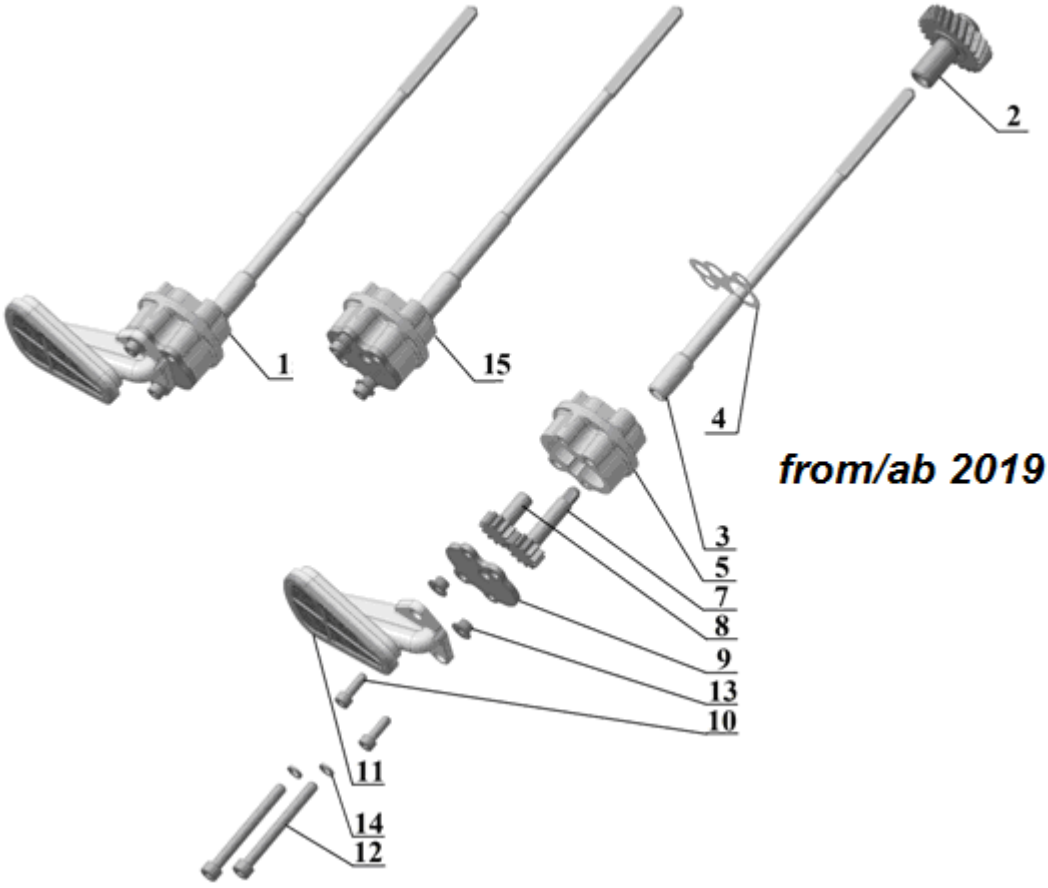

E01.040 Crankcase / Kurbelgehäuse

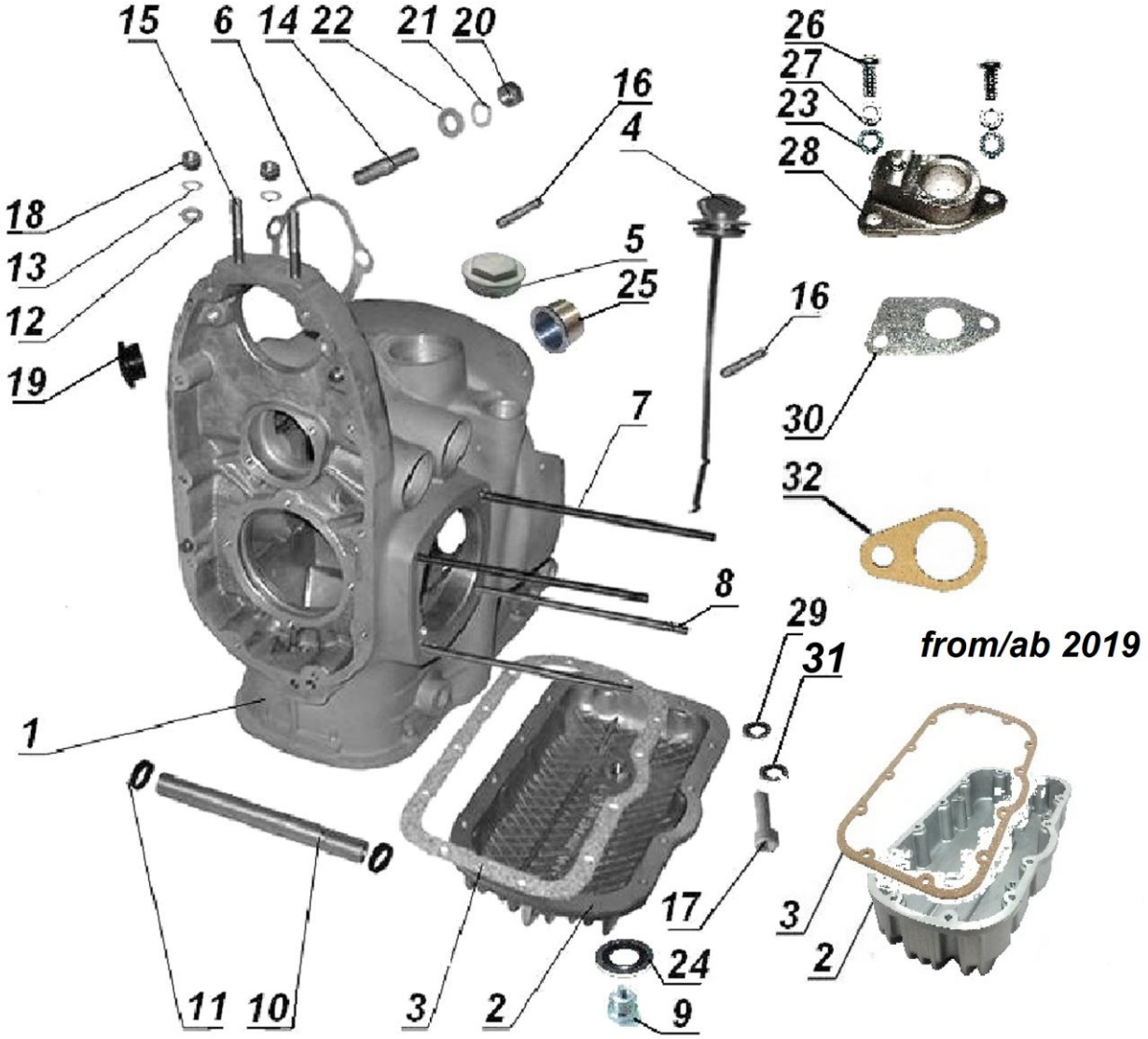

E01.050 Crankcase cover / Deckel Kurbelgehäuse

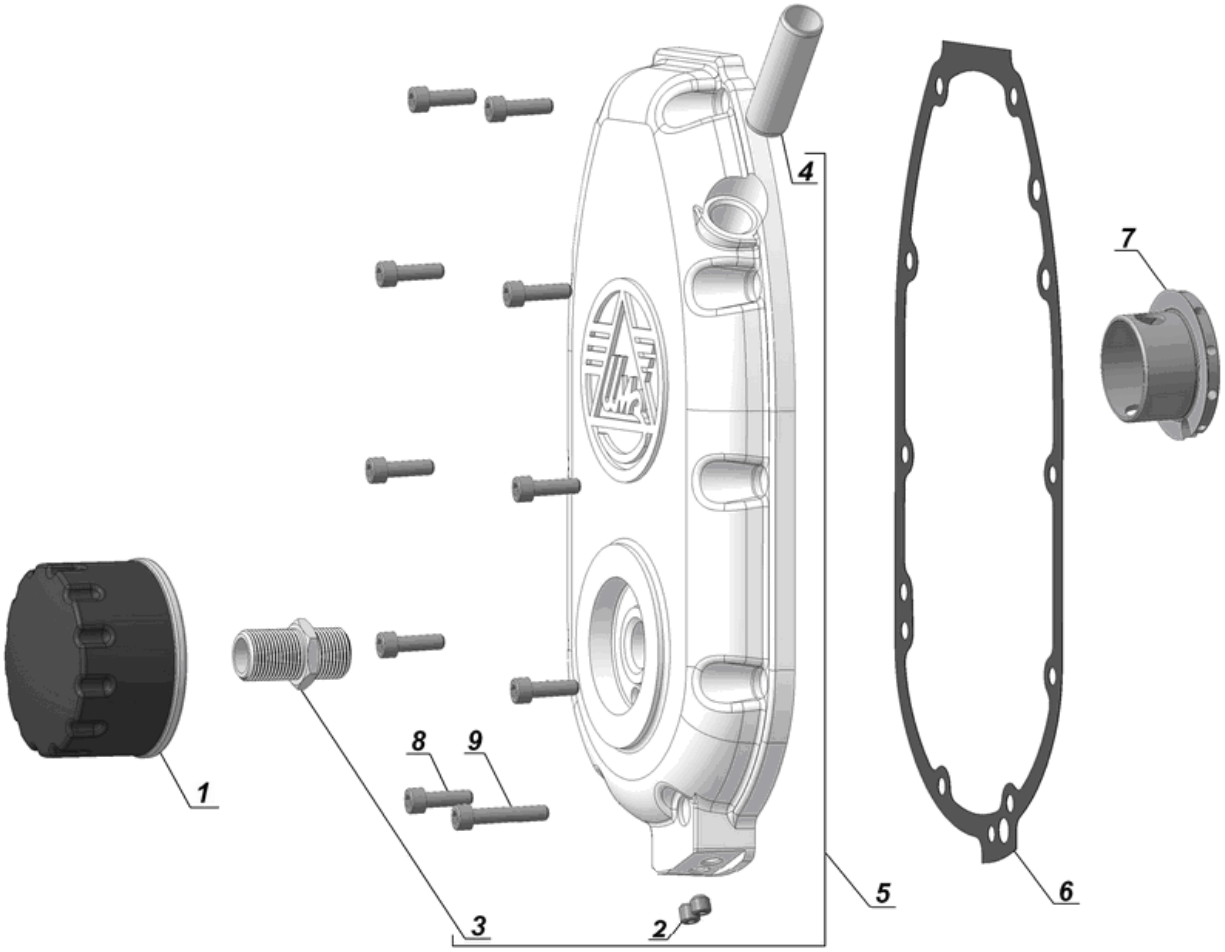

E01.060 Crankshaft, conrods, pistons / Kurbelwelle mit Pleuel und Kolben

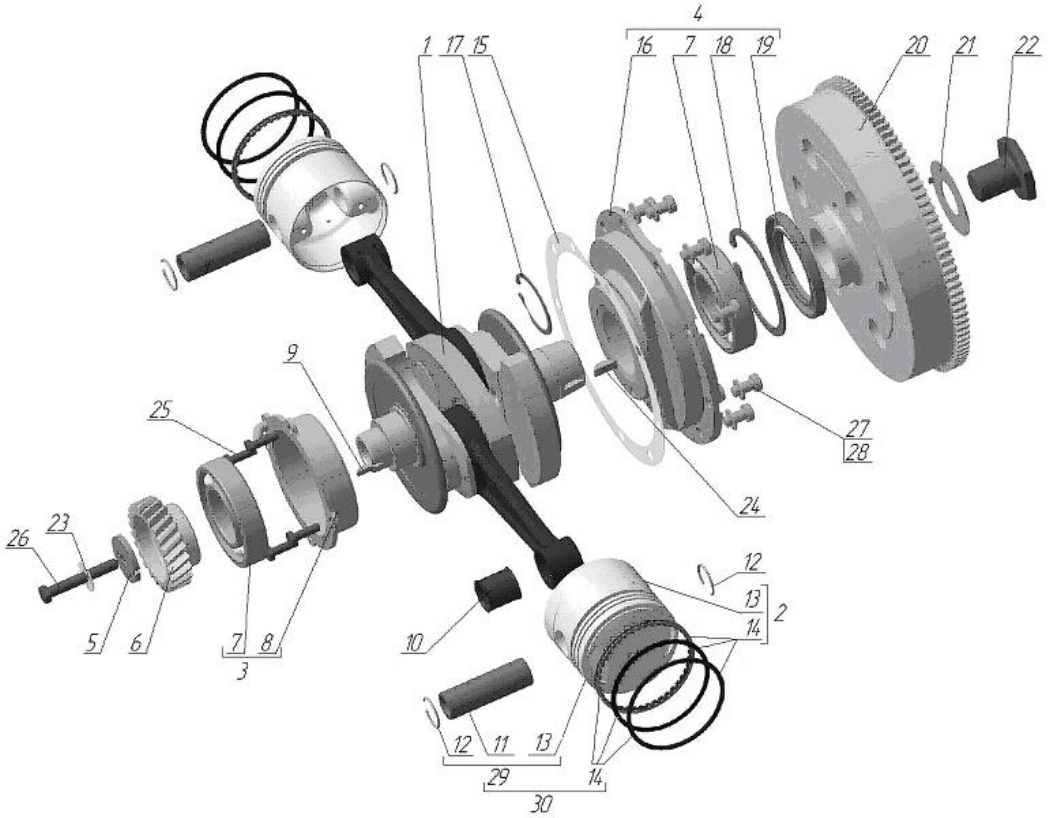

from/ab VIN 230626

E01.070 Cylinder, cylinder head assembly / Zylinder, Zylinderkopf komplett

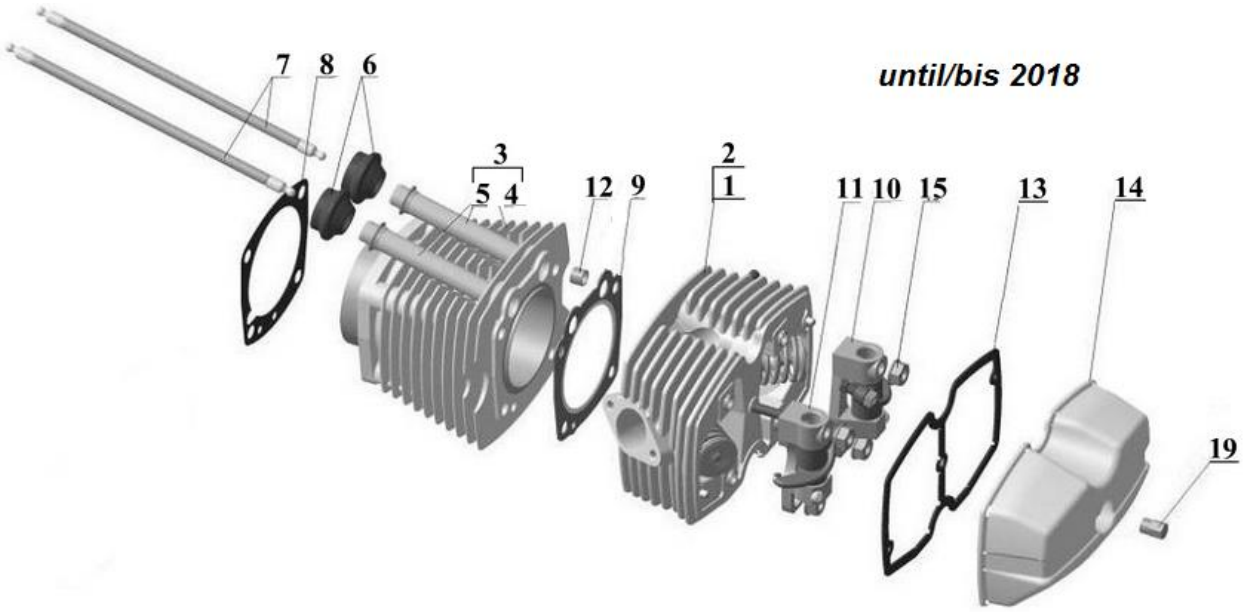

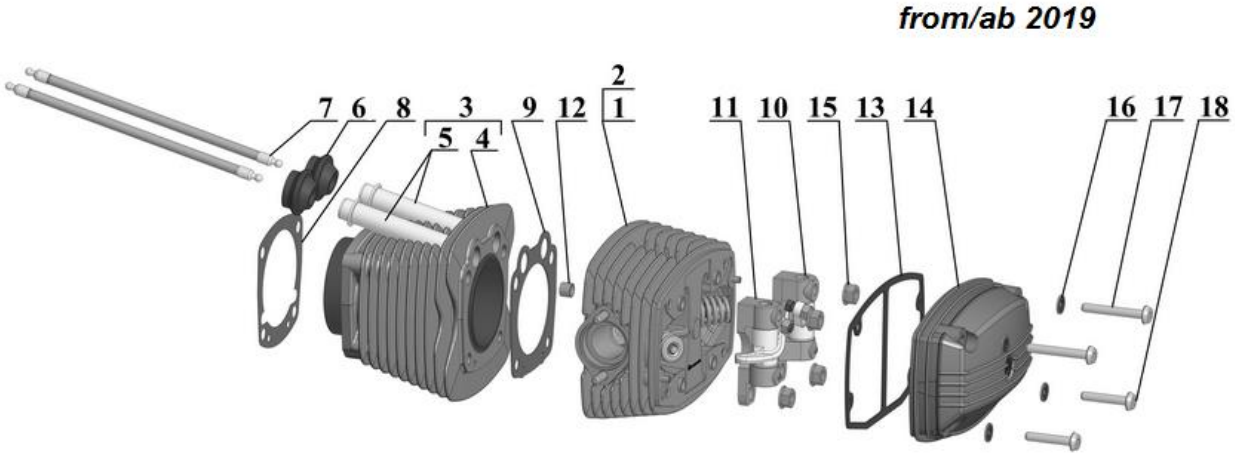

E01.080 Cylinder head / Zylinderkopf

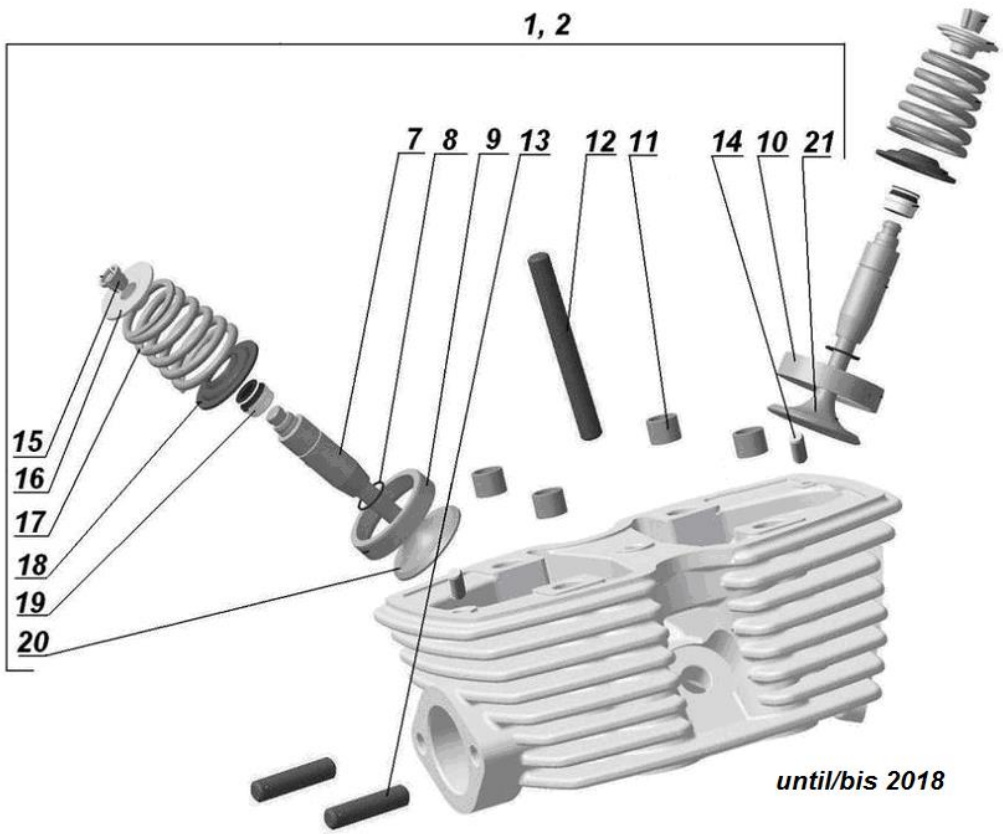

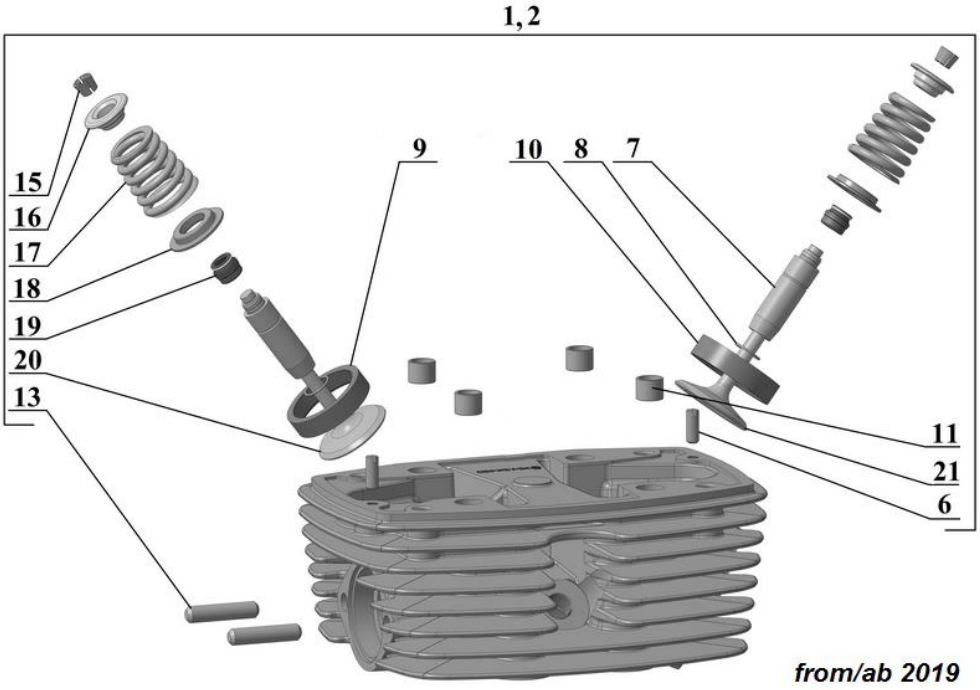

E01.090 Roker LH +RH / Ventiltrieb L+R

until/bis 2016

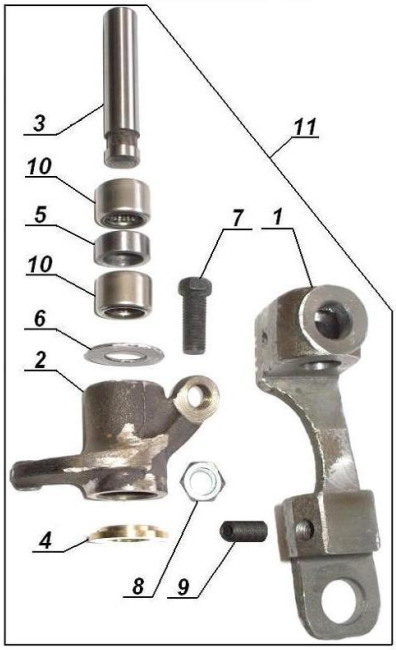

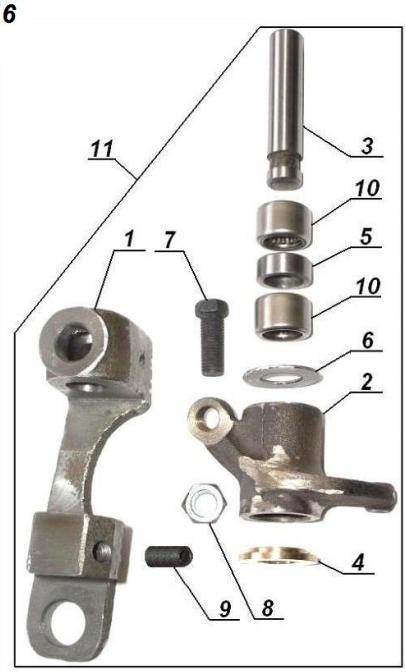

from/ab 2017

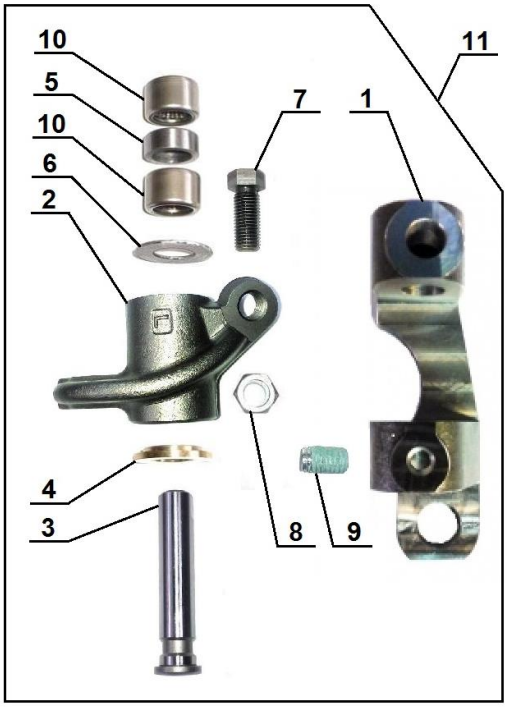

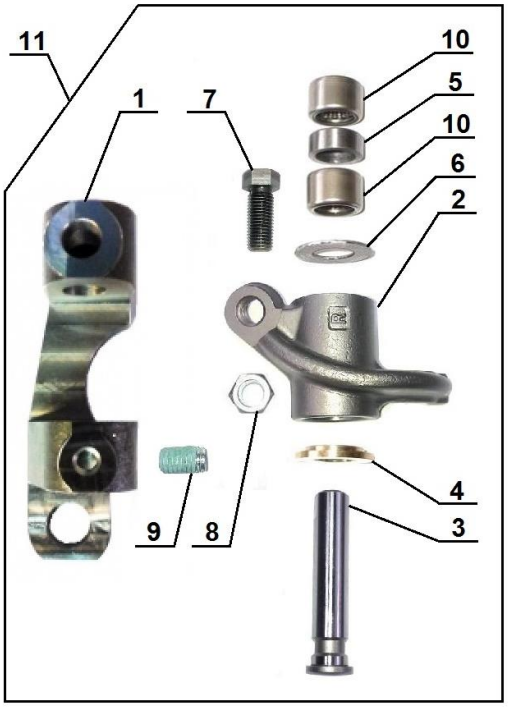

E01.100 Flywheel with clutch / Schwungrad mit Kupplung

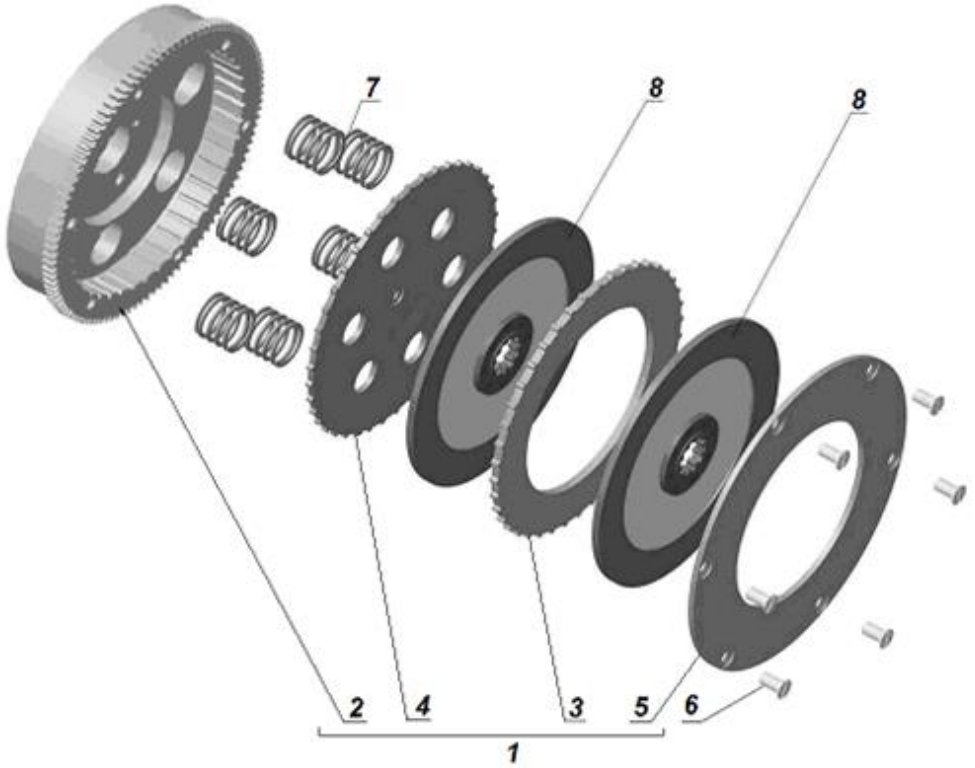

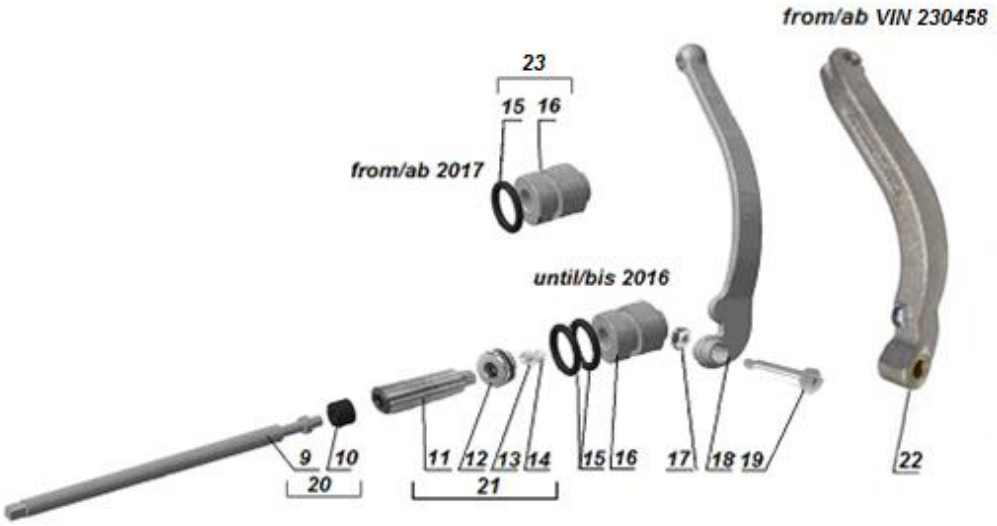

E04.010 Gearbox / Getriebe

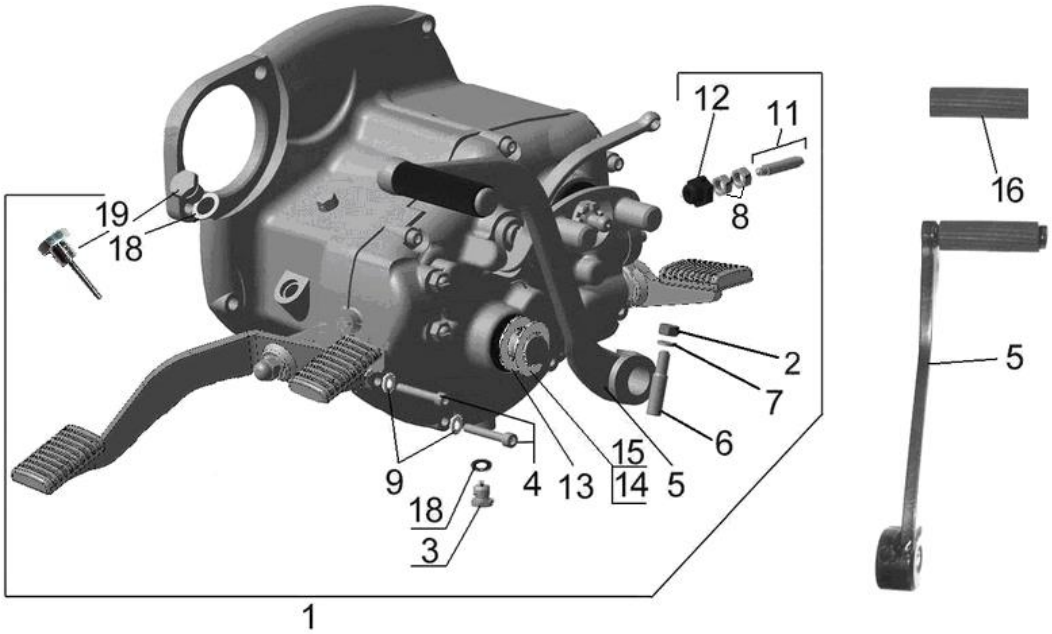

from/ab 05.2019

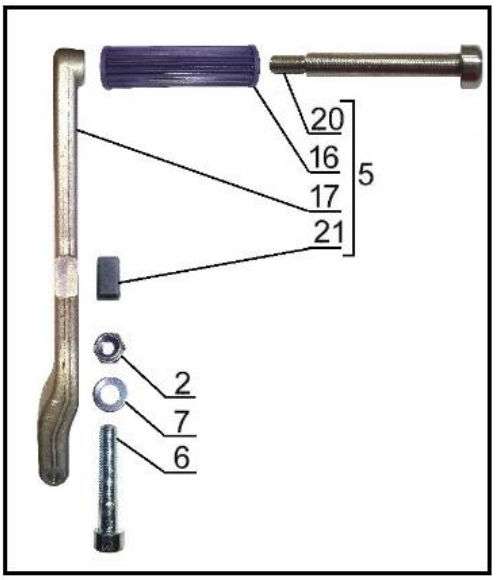

E04.020 Gearbox shafts / Getriebewellen

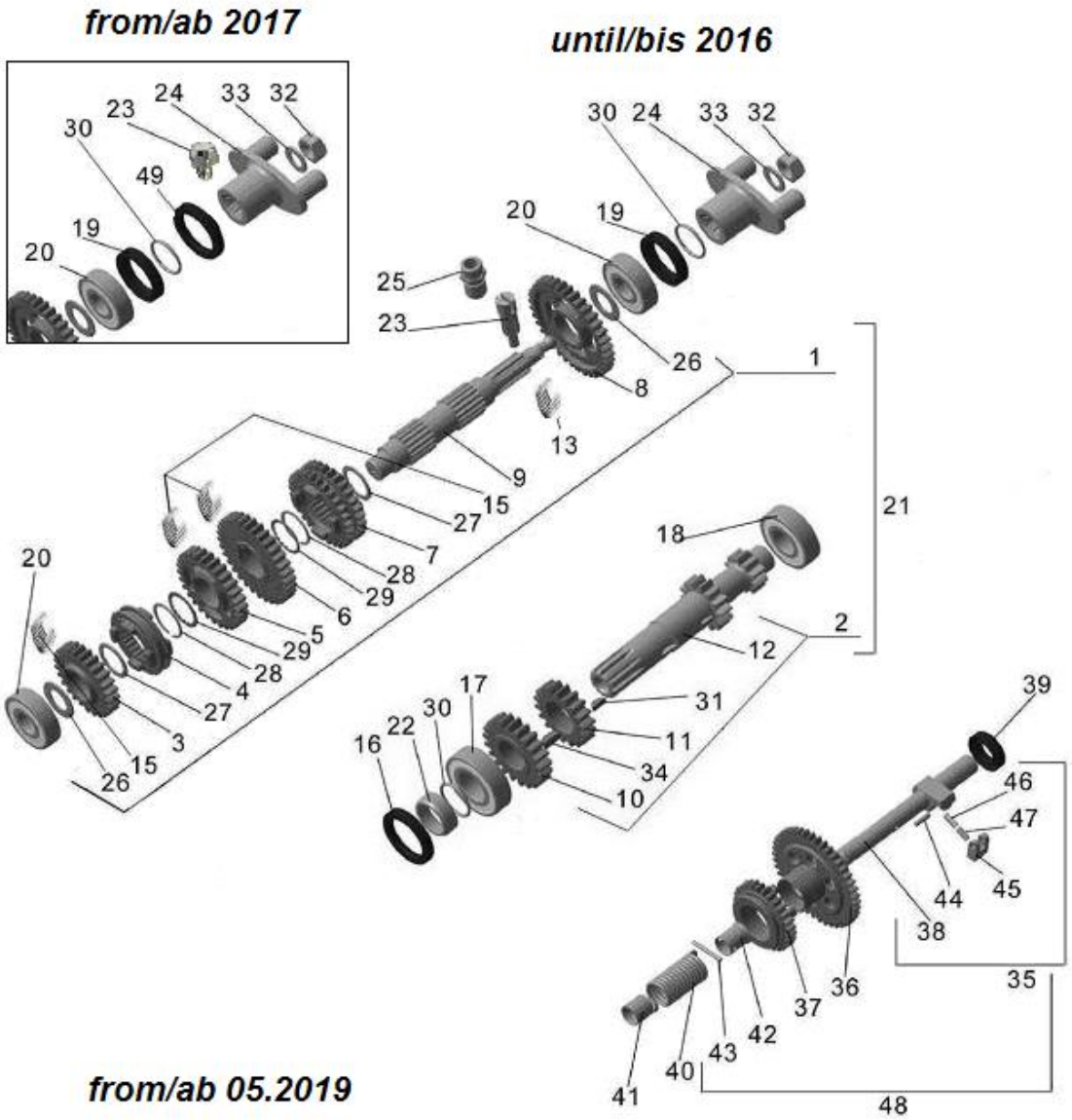

from/ab 05.2019

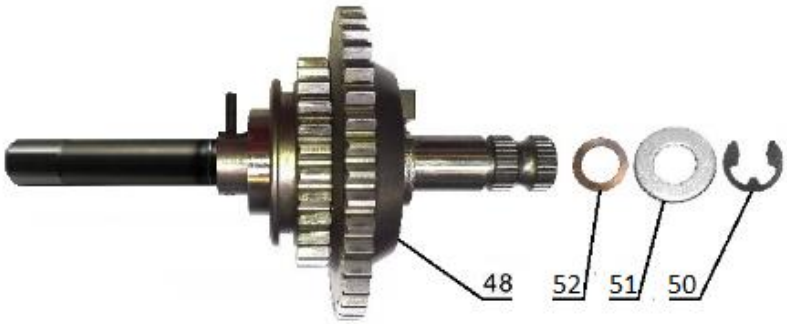

E04.030 Gear shifter / Getriebe Schaltmechanismus

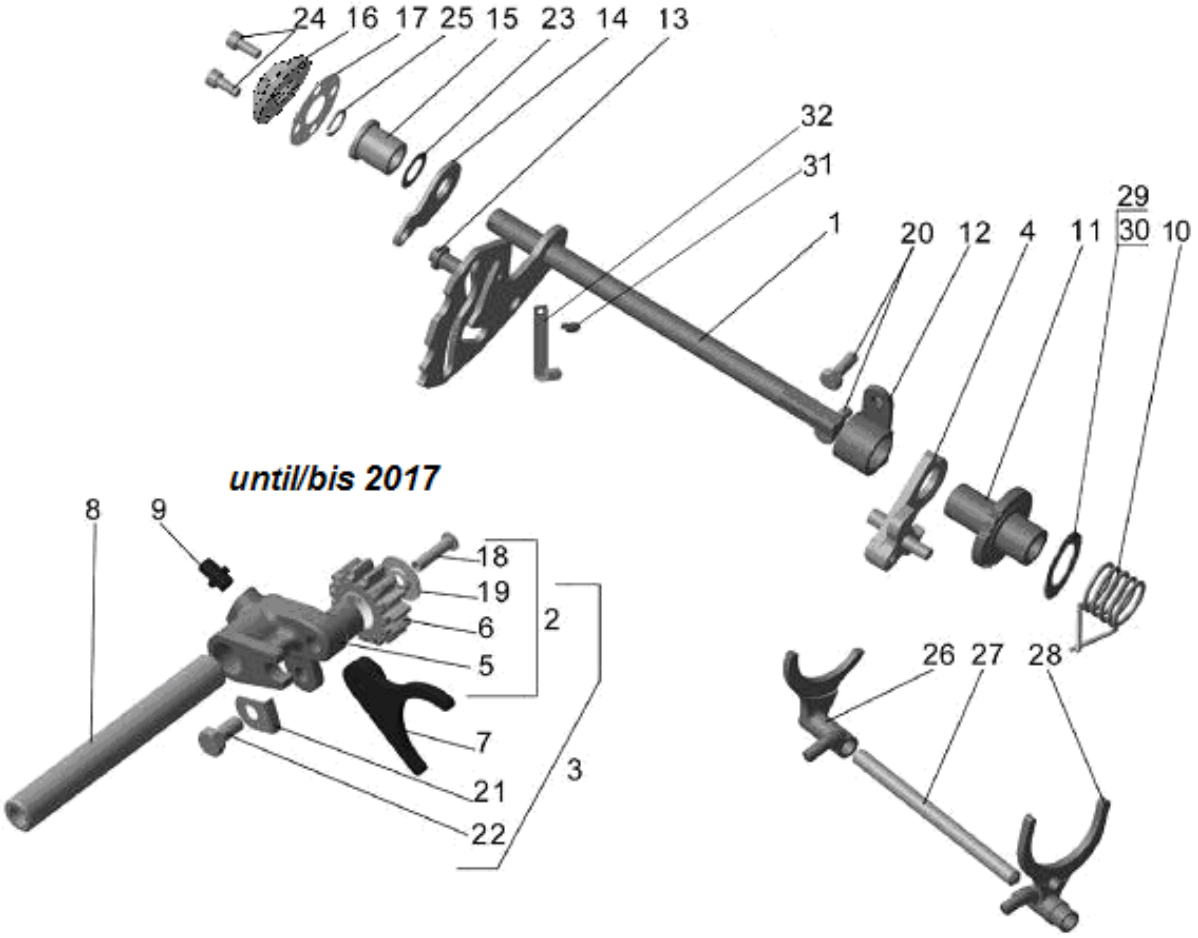

until/bis 2017

from/ab 2018

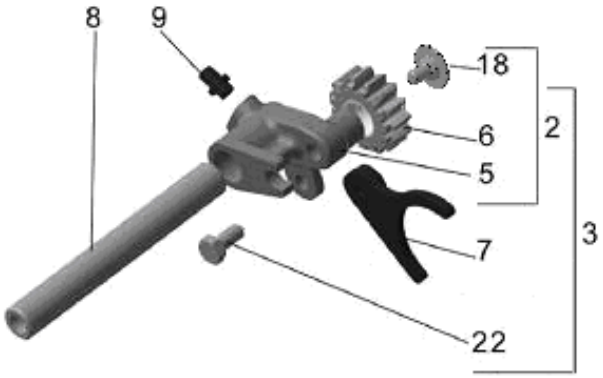

E04.040 Gearcase / Getriebe Gehäuse

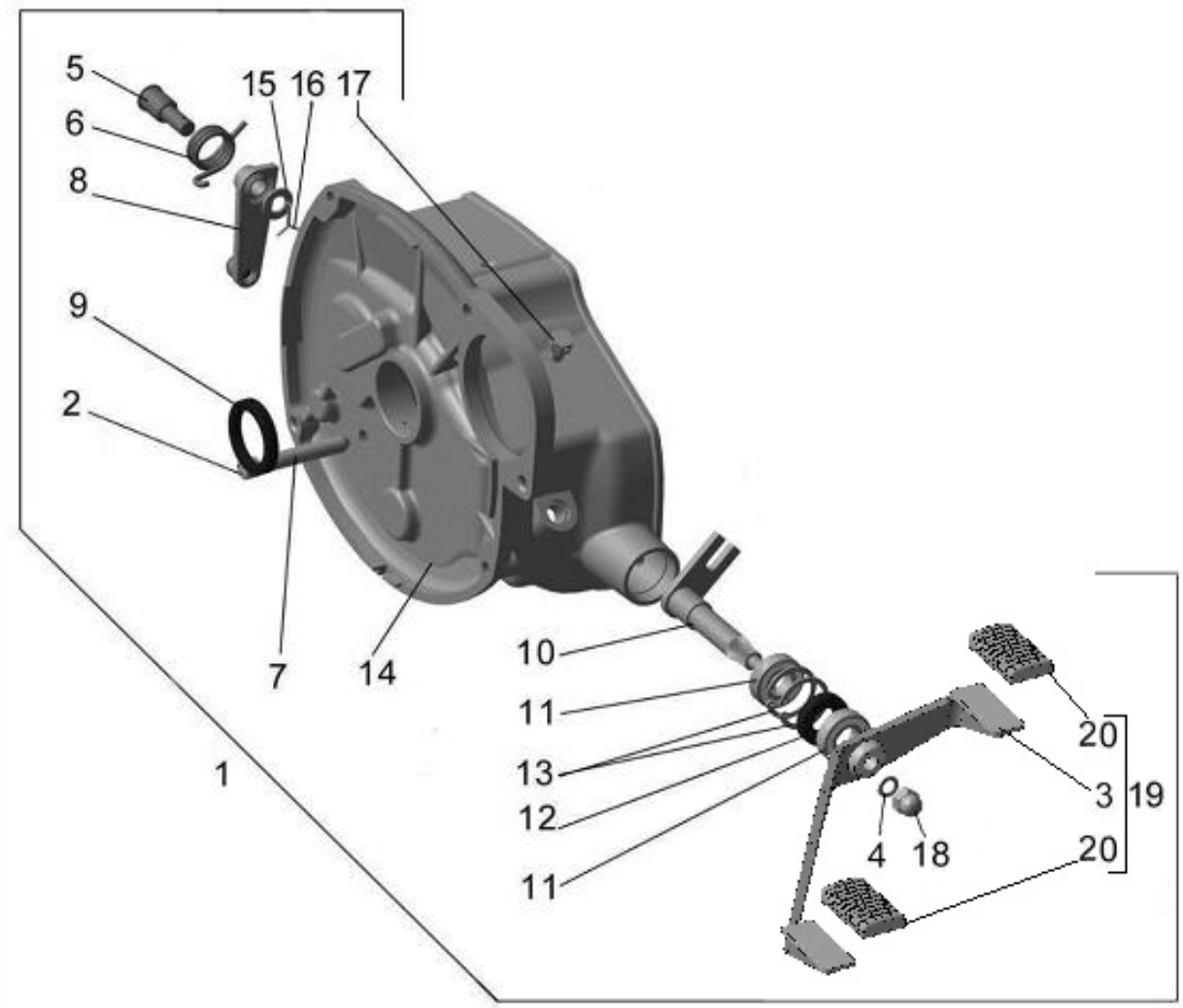

E04.050 Gearcase cover / Getriebe Gehäusedeckel

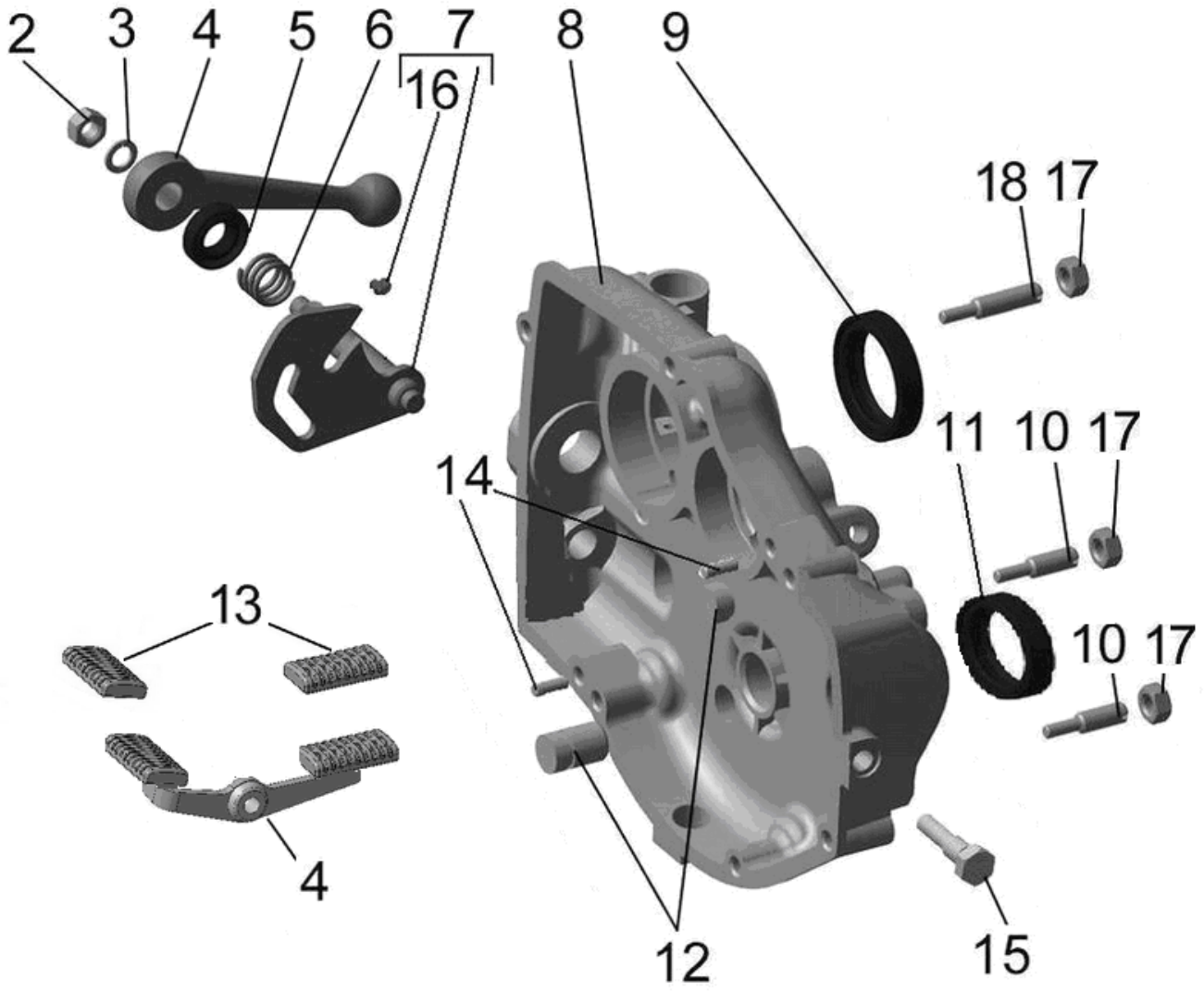

E05.010 Final drive 2WD assy / Achsantrieb komplett 2WD

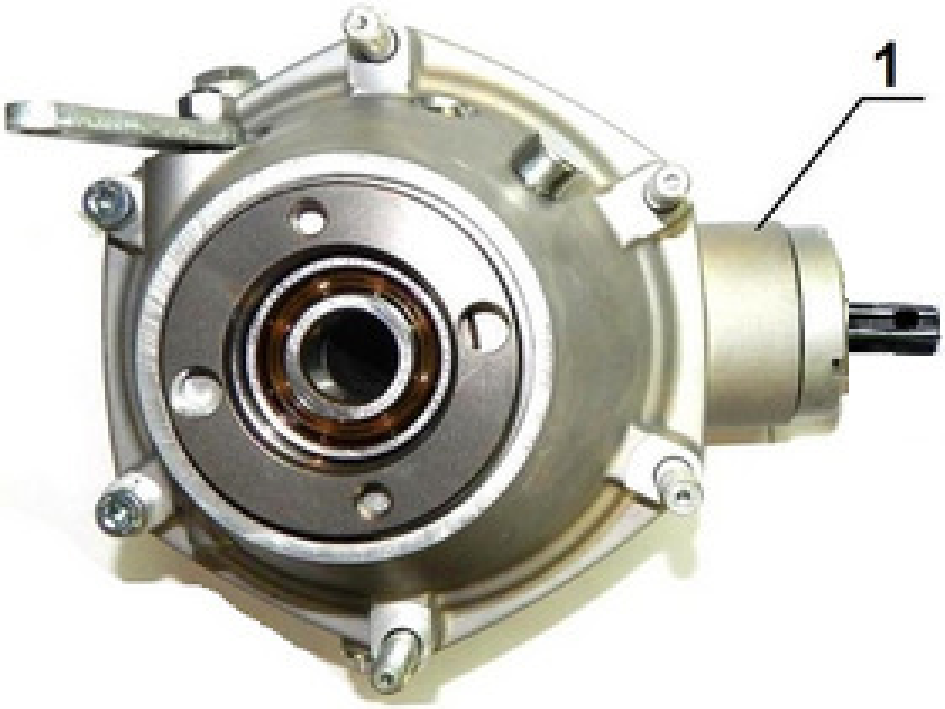

E05.020 Final drive 1WD assy / Achsantrieb komplett 1WD

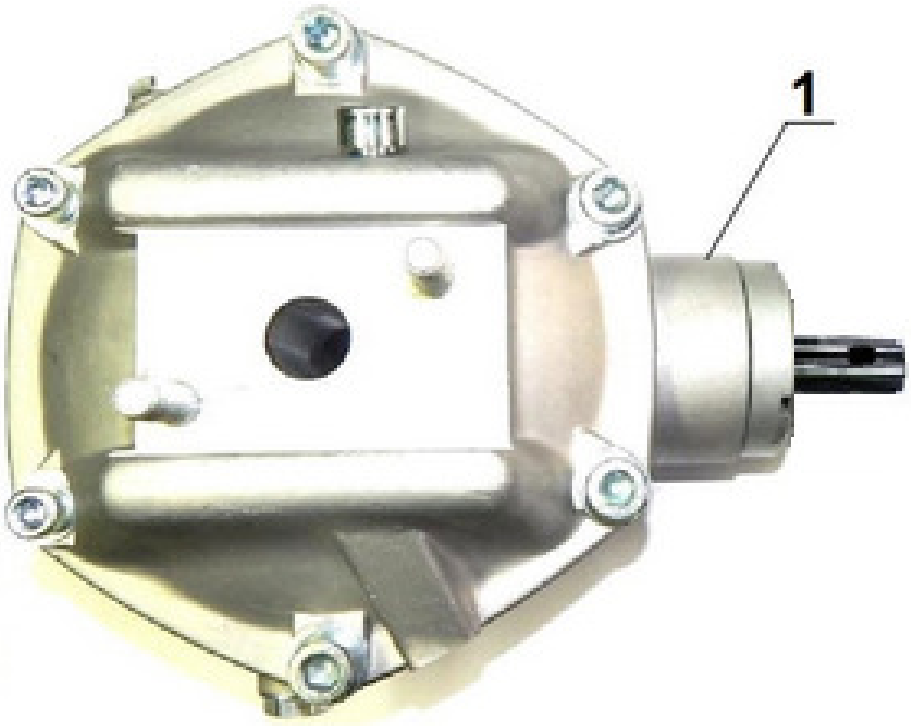

E05.030 Final drive 2WD / Achsantrieb 2WD

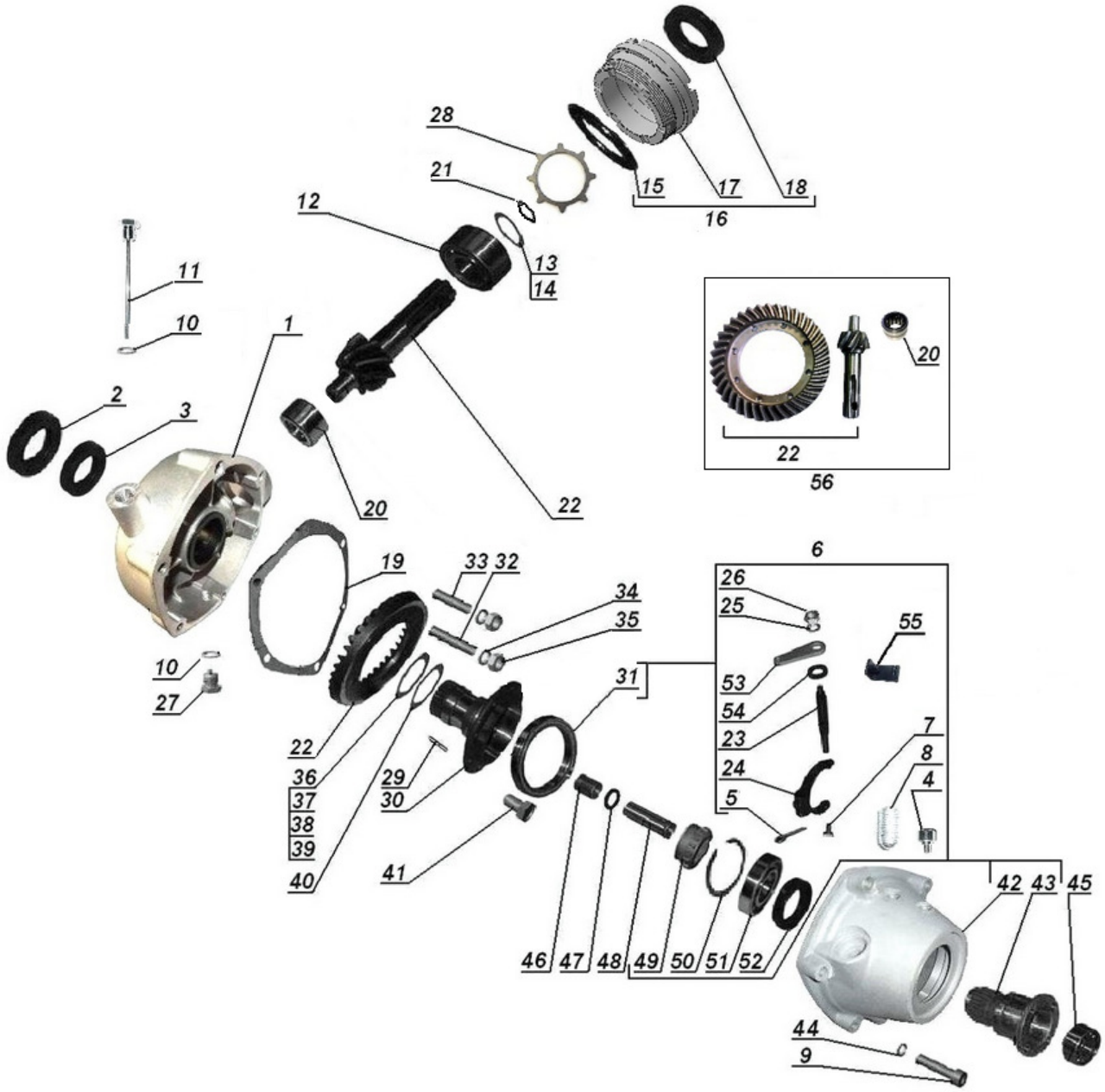

E05.040 Final drive 1WD / Achsantrieb 1WD

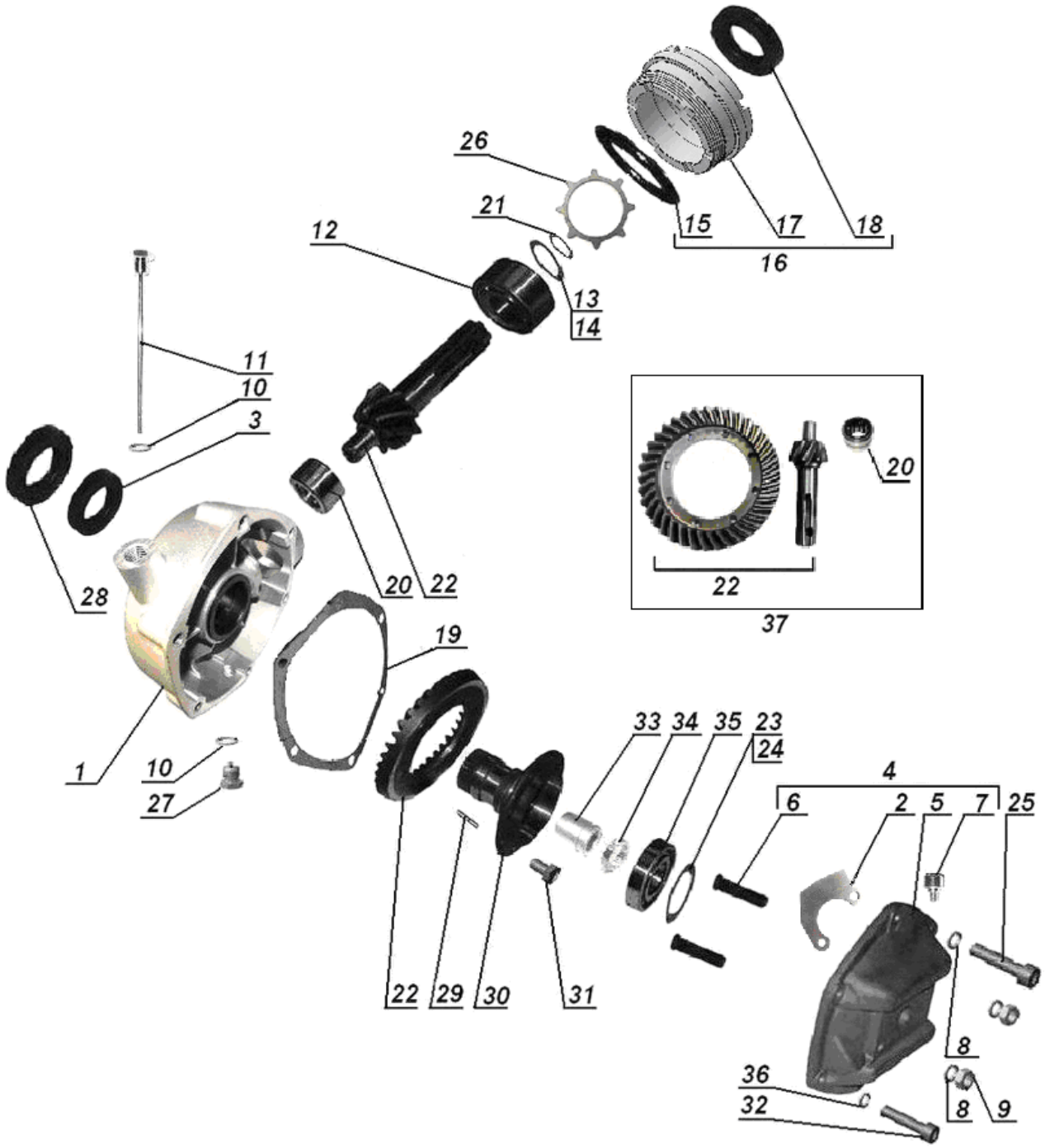

E05.050 Drive shaft / Kardanwelle

until/bis 03/2018

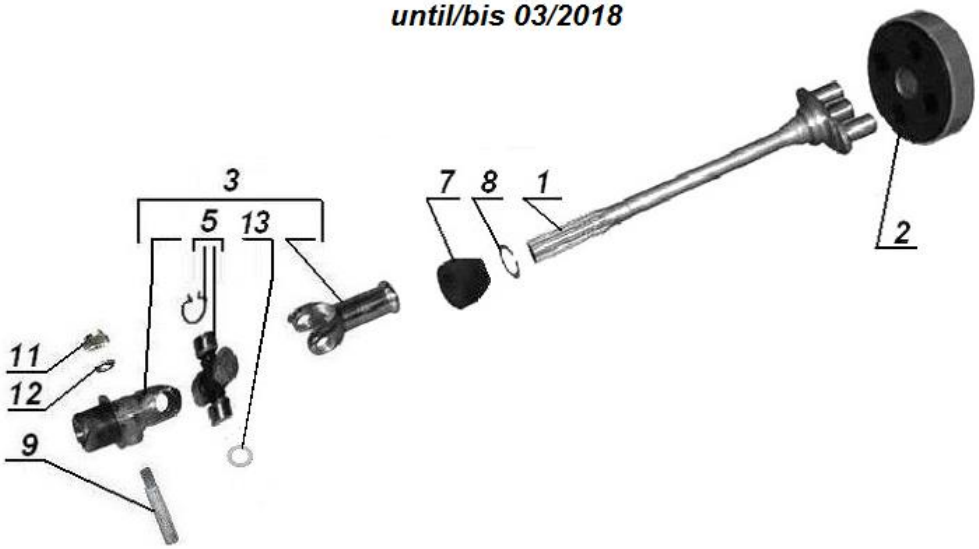

from/ab 04/2018

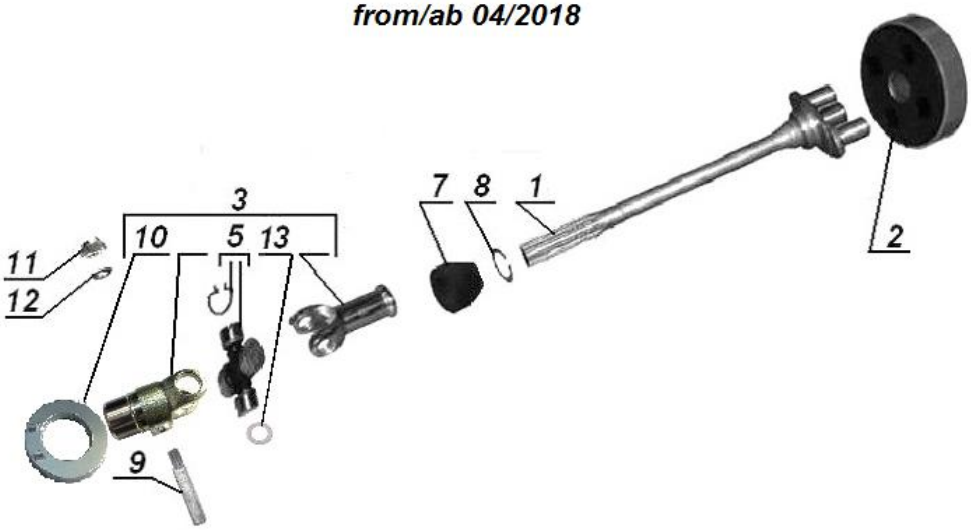

E05.060 Sidecar drive shaft / Seitenwagenkardan

E05.070 Shifter 2WD / Schaltgestänge 2WD

until / bis 05/2018

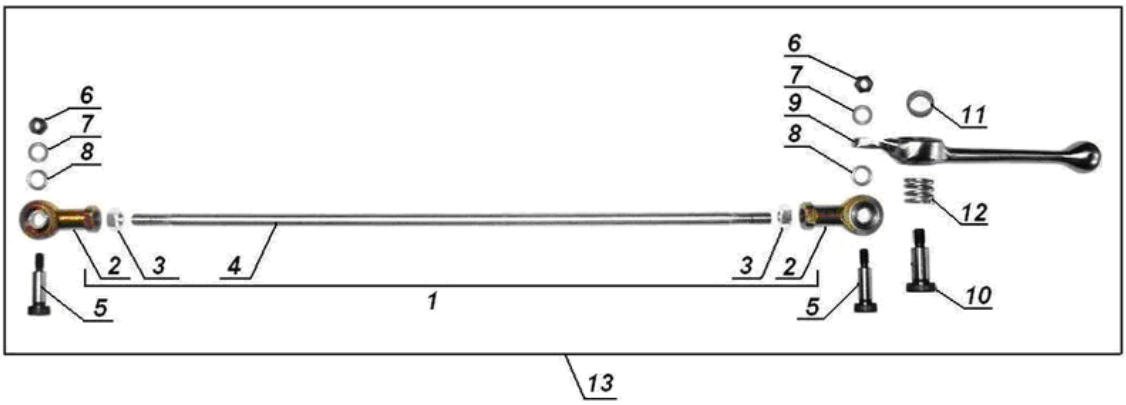

from / ab 06/2018

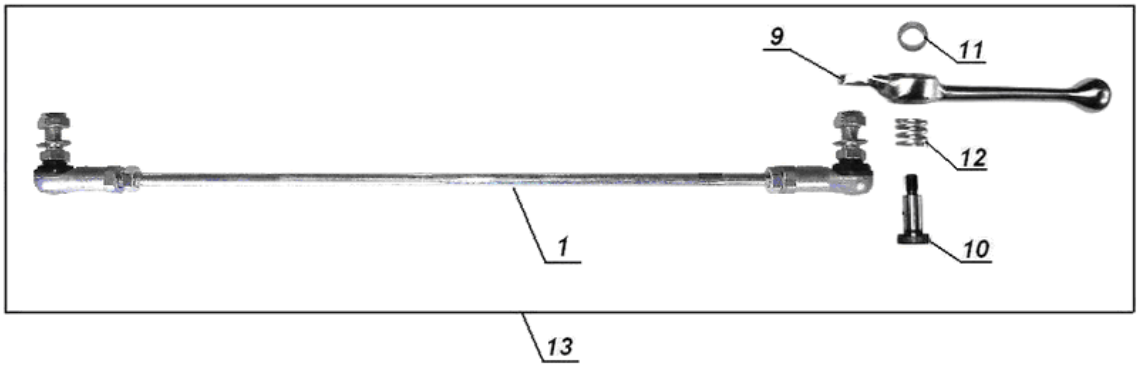

E06.010 Front wheel / Vorderrad

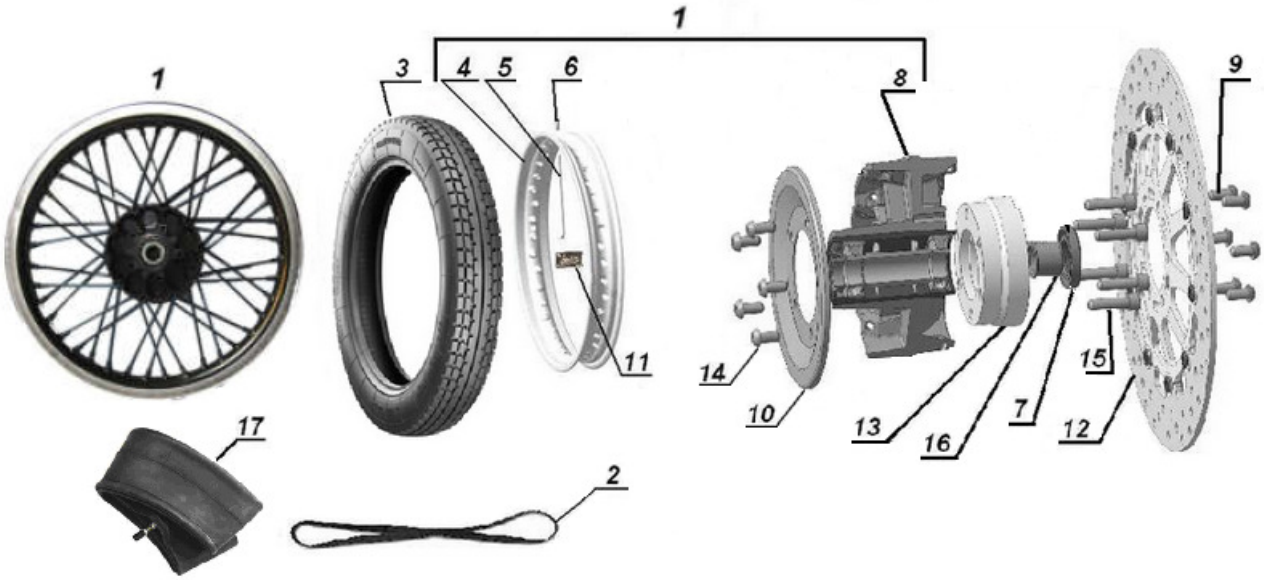

E06.020 Front wheel hub / Vorderradnabe

until / bis VIN 230405

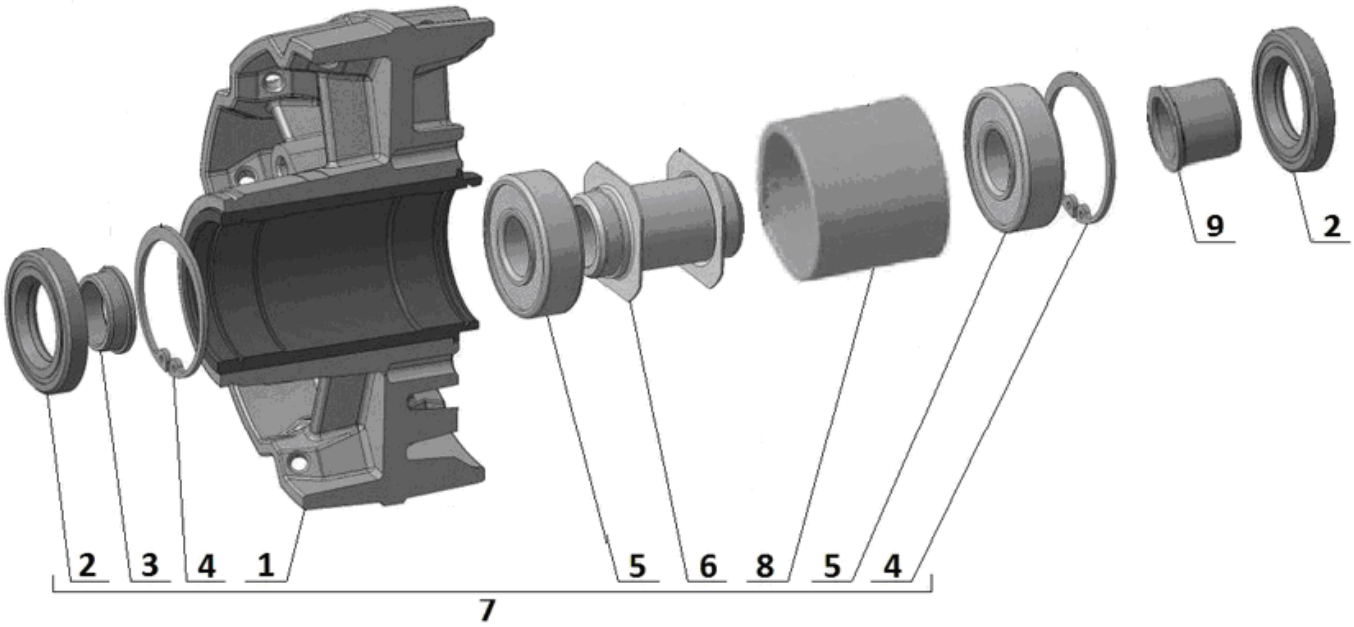

E06.021 Front wheel hub / Vorderradnabe

from / ab VIN 230406

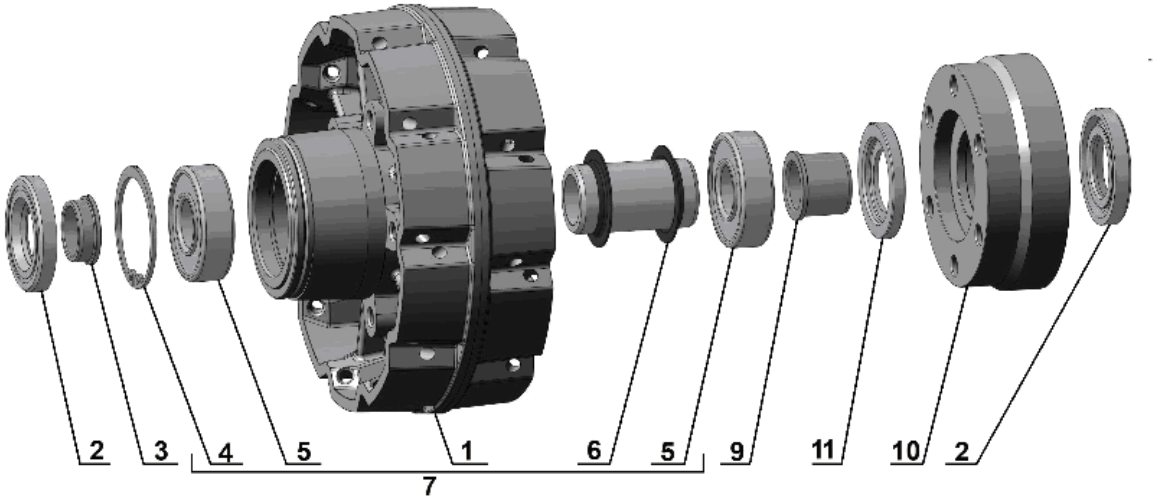

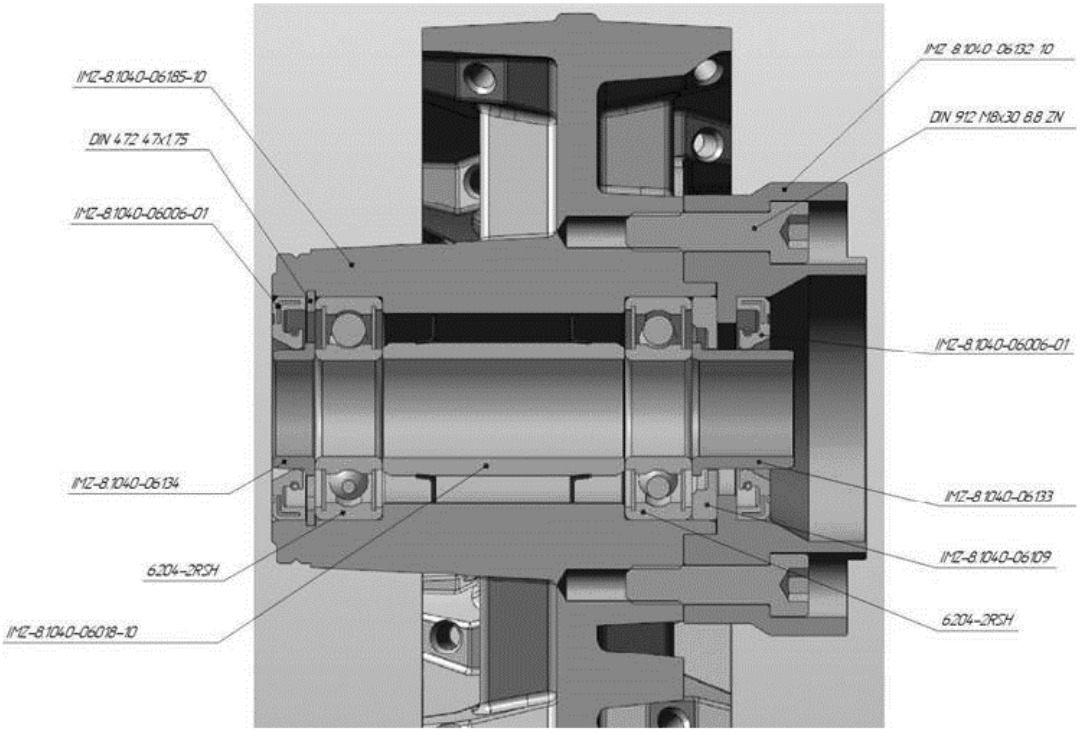

E06.030 Axle front and rear wheel / Radachse Vorderrad und Hinterrad

E07.010 Rear wheel / Hinterrad

2014-2018

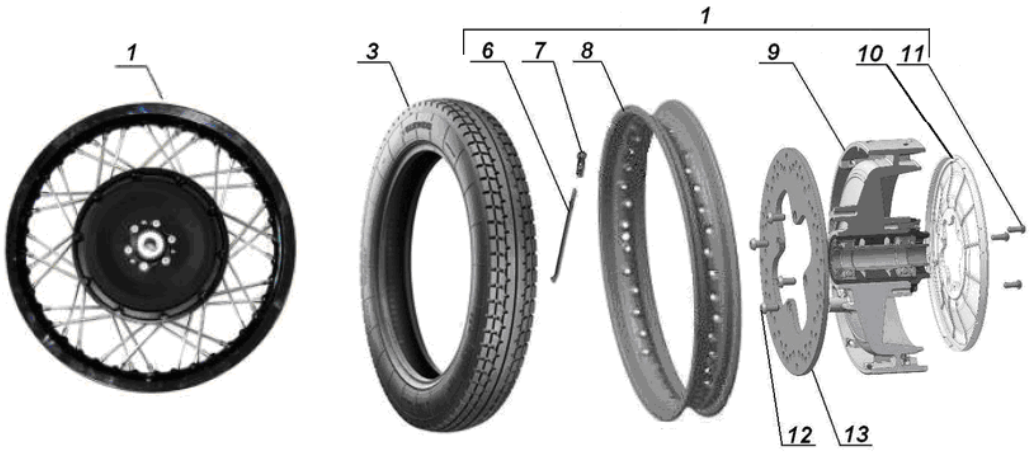

from /ab 2019

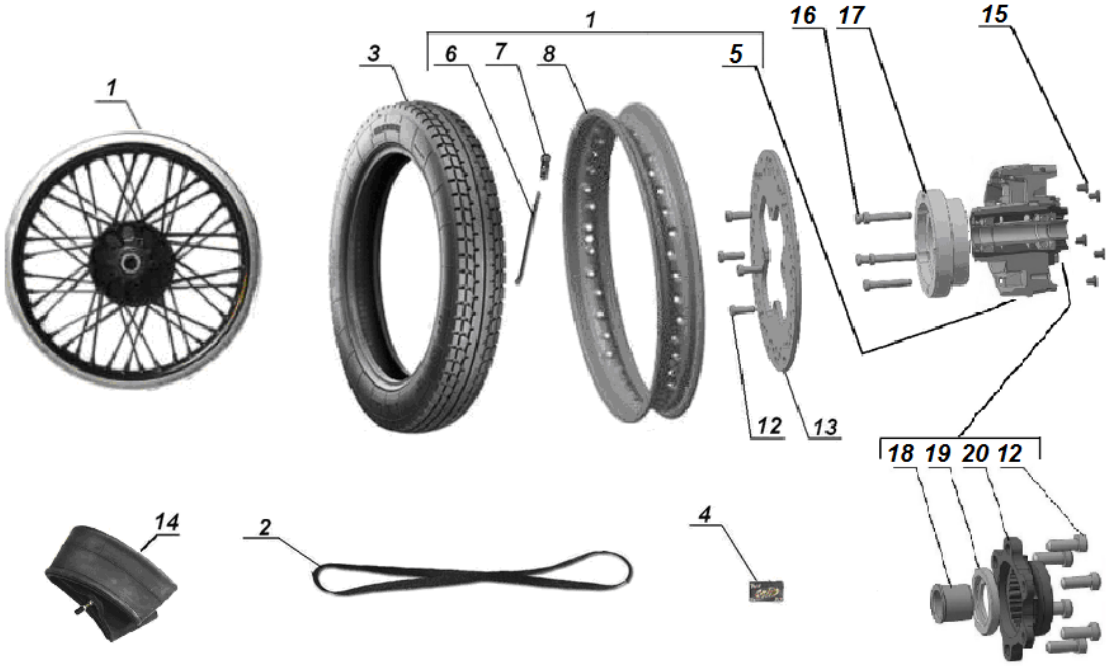

E07.020 Rear wheel hub / Hinterradnabe

2014-2018

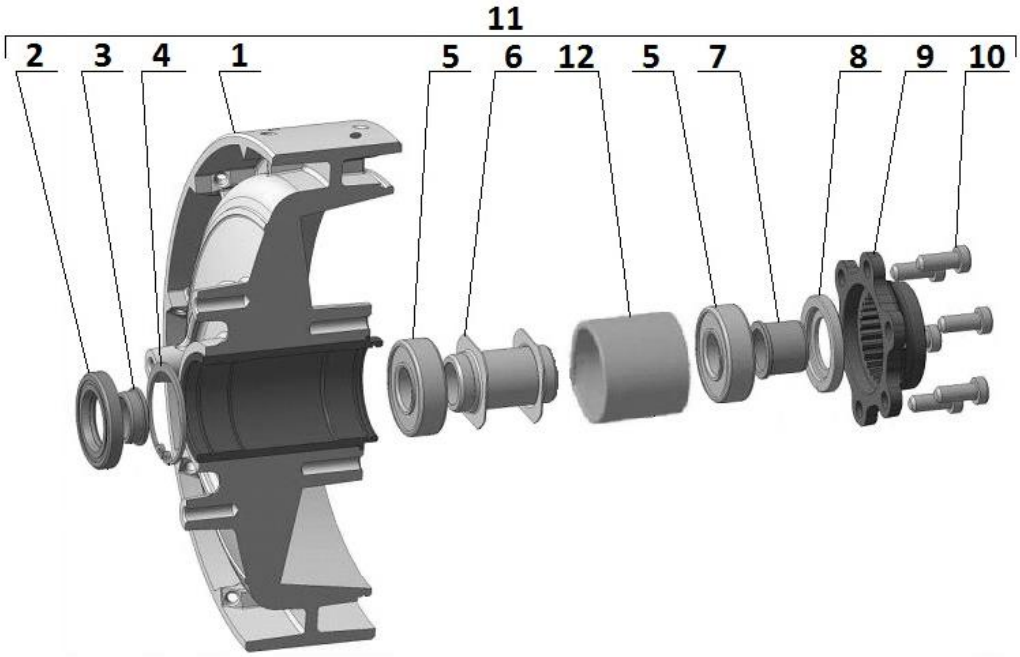

until / bis VIN 230405

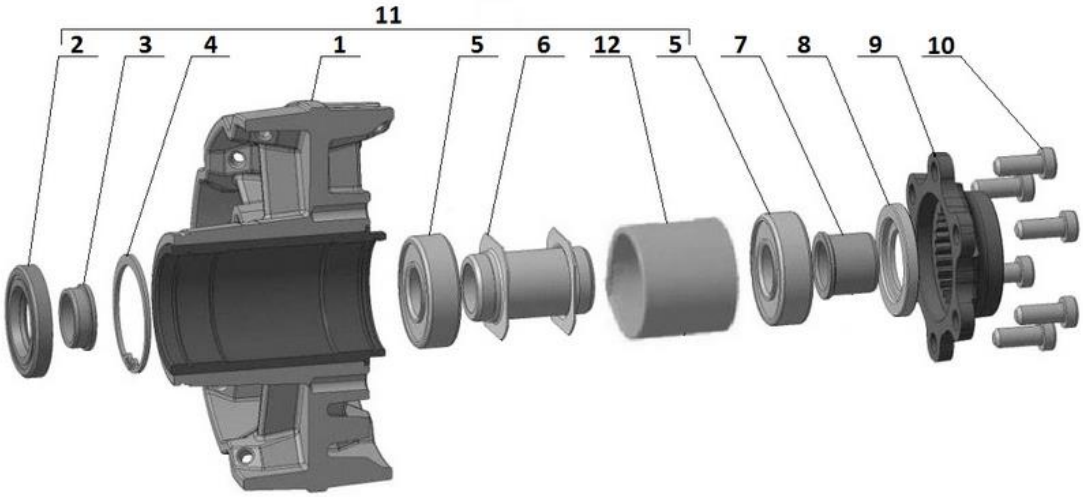

E07.030 Rear wheel hub / Hinterradnabe

from / ab VIN 230406

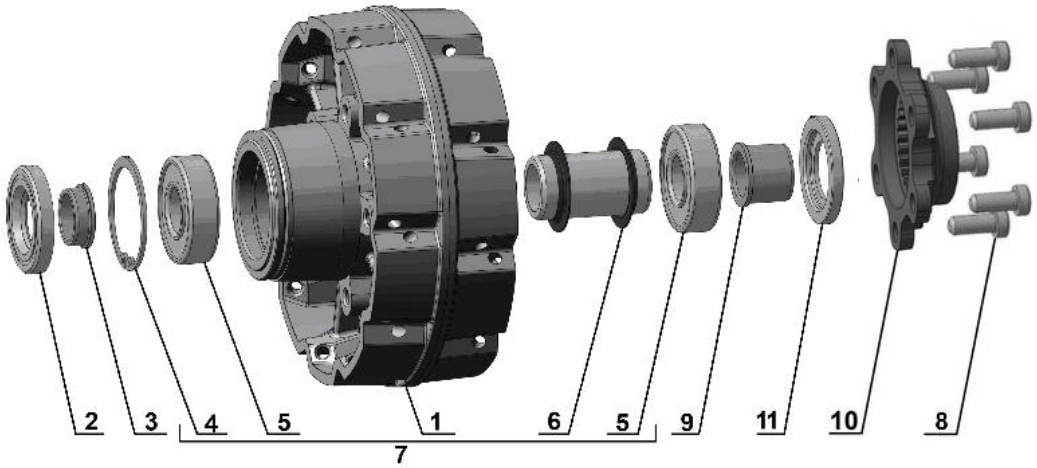

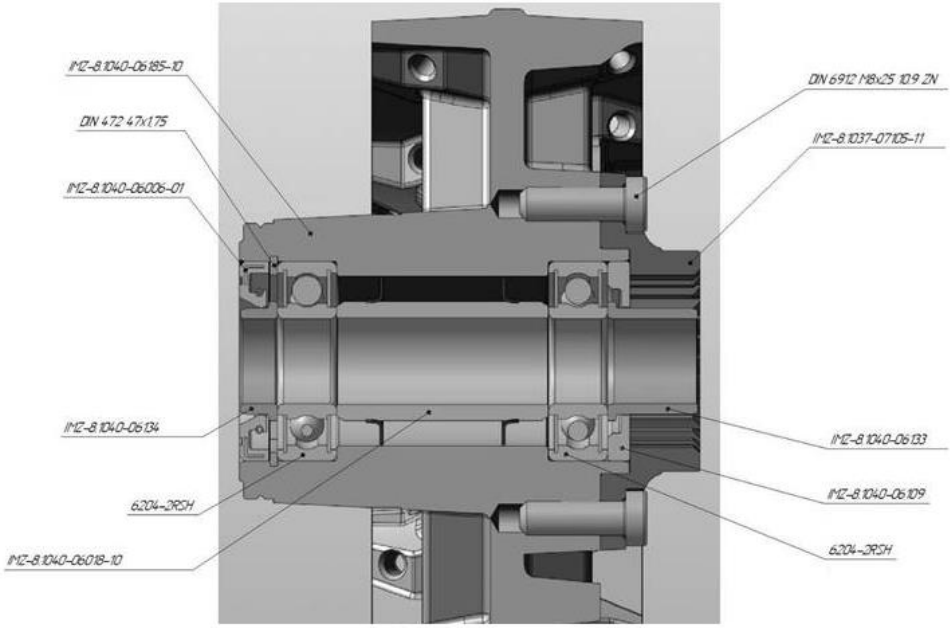

E08.010 Leading link assy / Vorderradschwinge

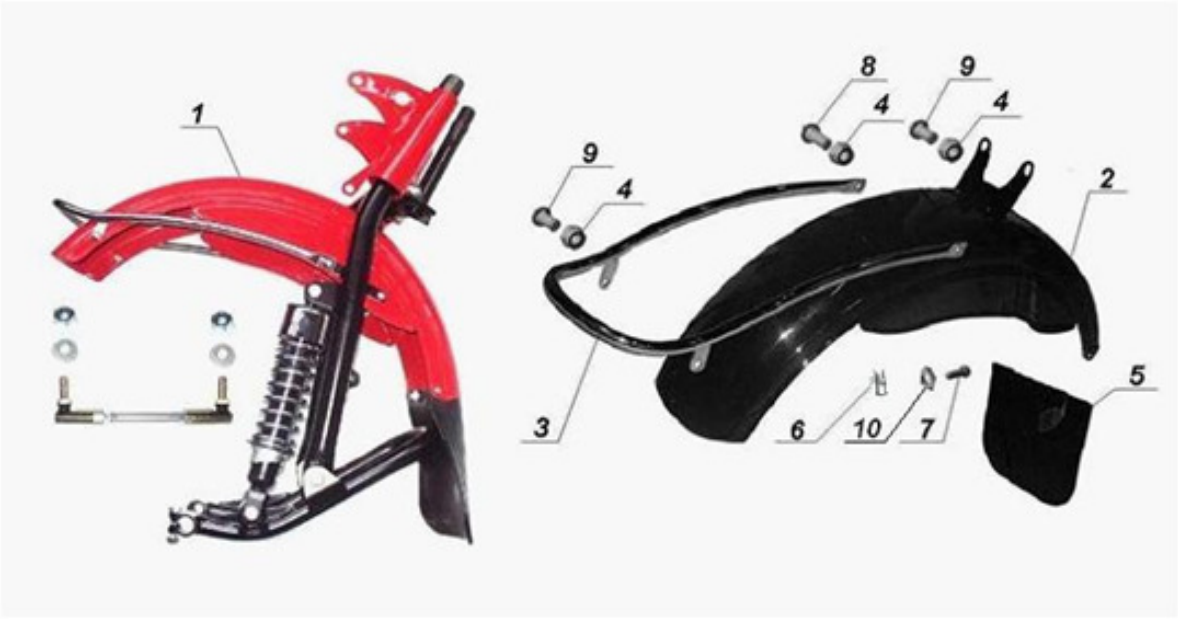

Ural "T"

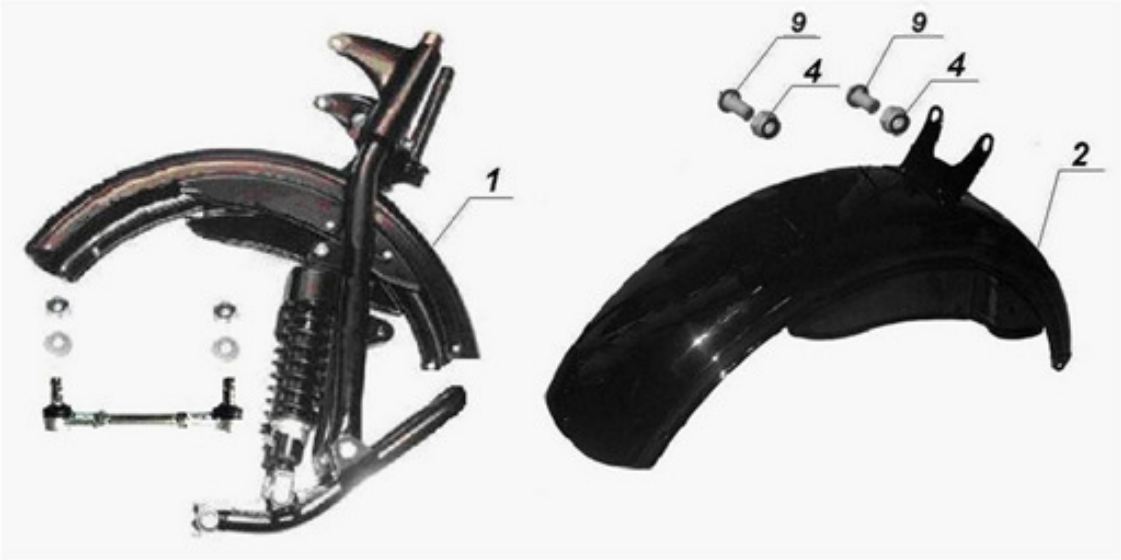

E08.020 Leading link fork / Vorderradschwinge

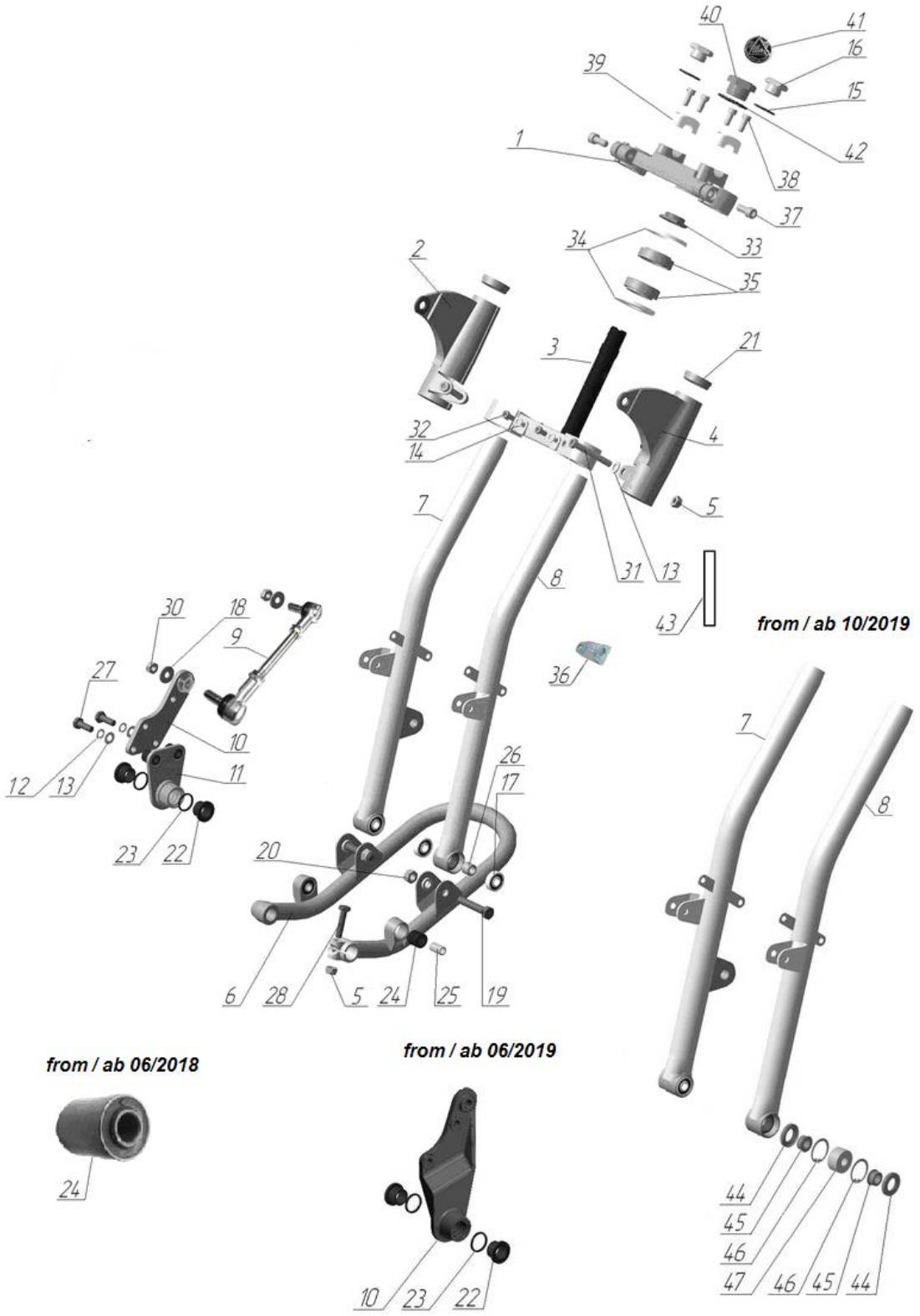

E08.020R Front fork Retro and Classic / Vorderradgabel Retro und Classic

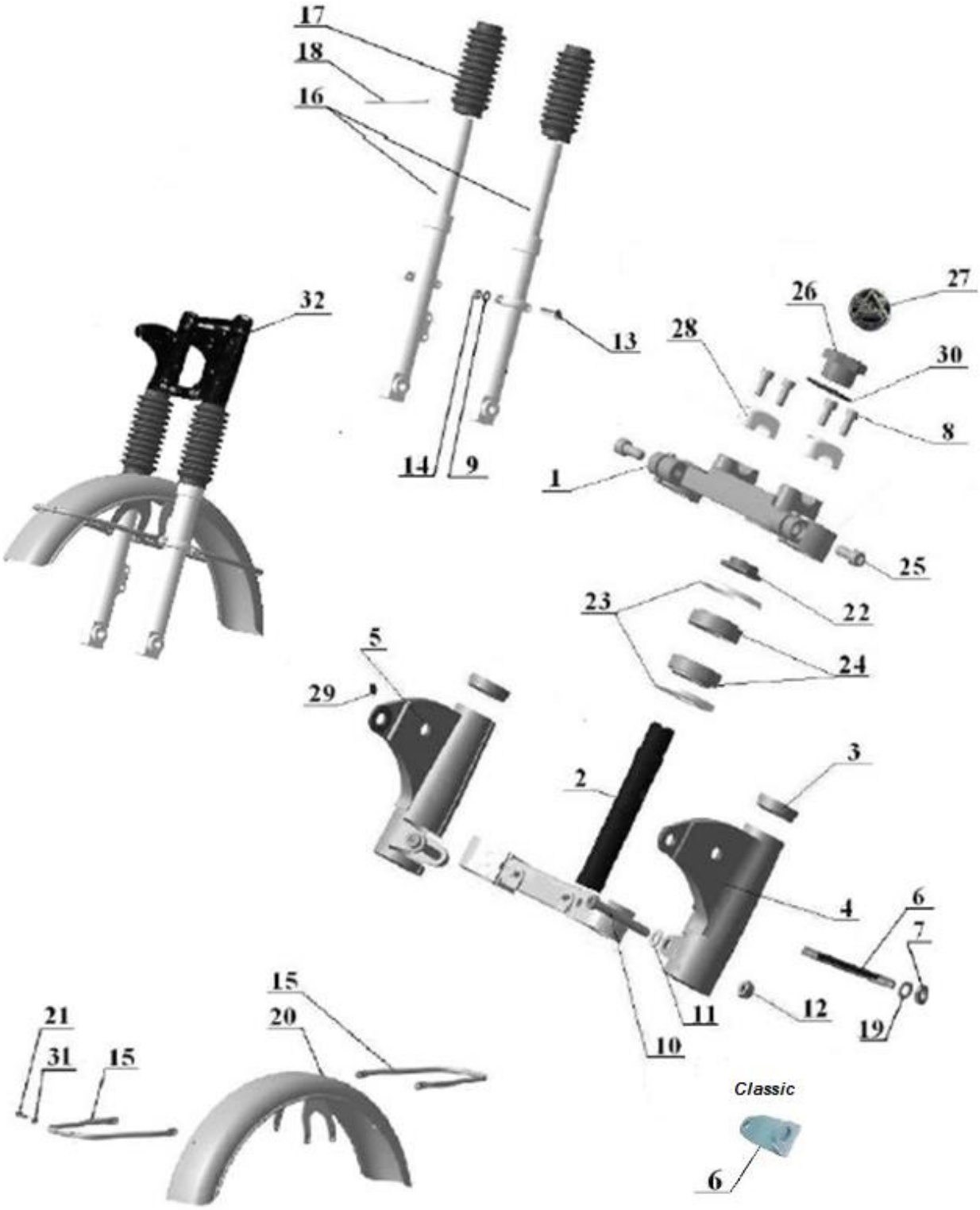

E08.030 Steering damper / Lenkungsdämpfer

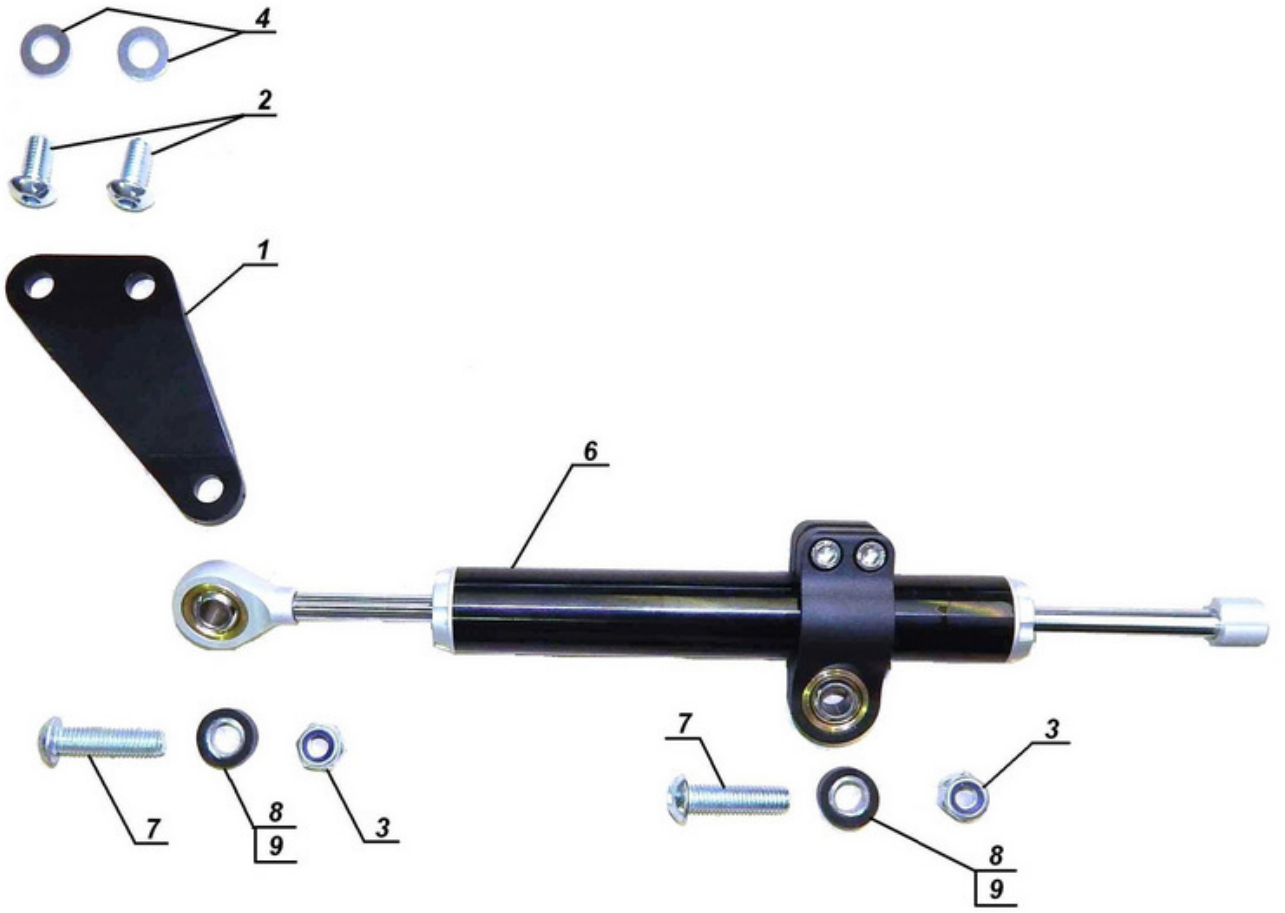

E09.010 Rear wheel fender / Hinterrad Kotflügel

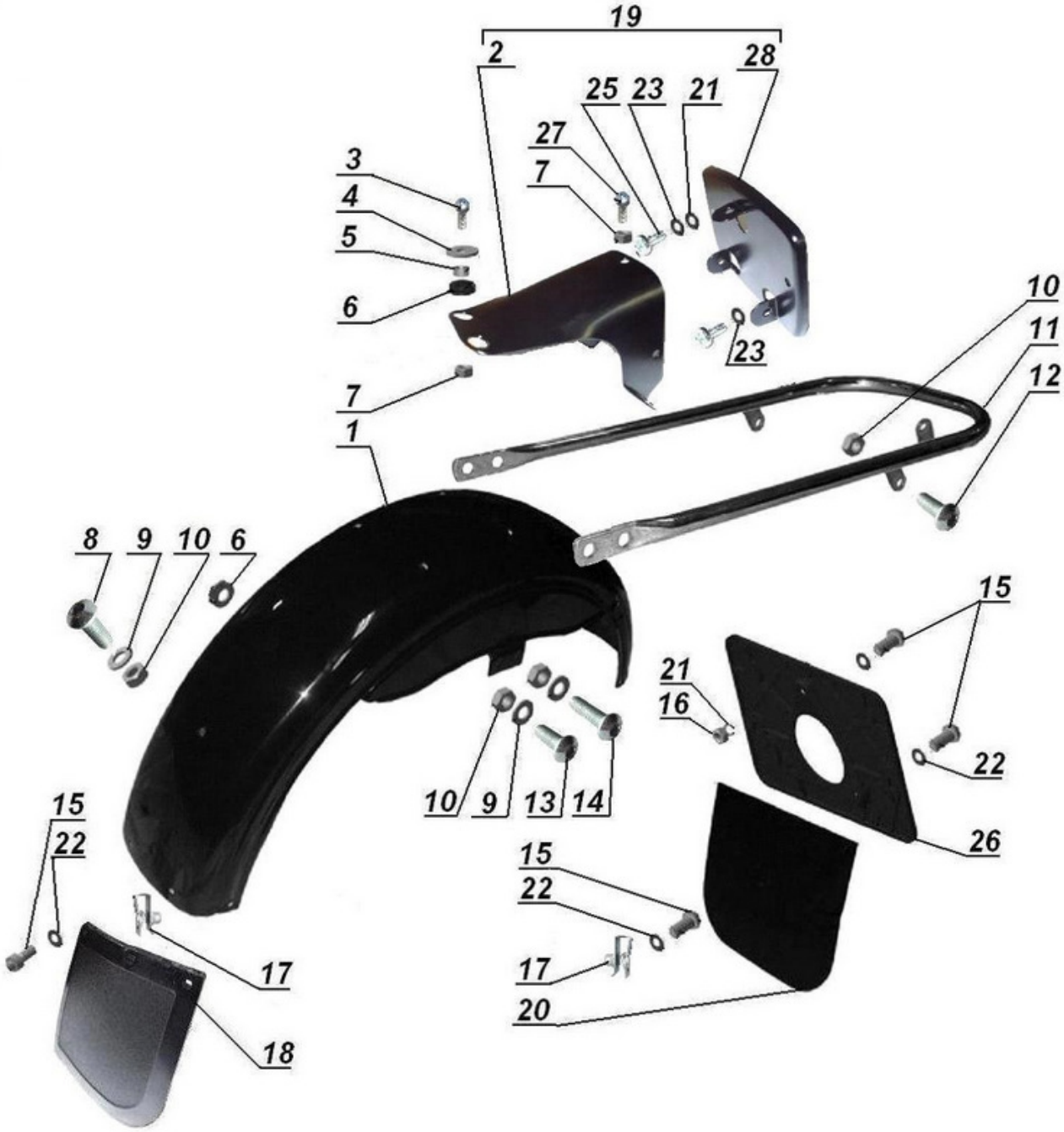

E09.020 Motorcycles frame / Motorradrahmen

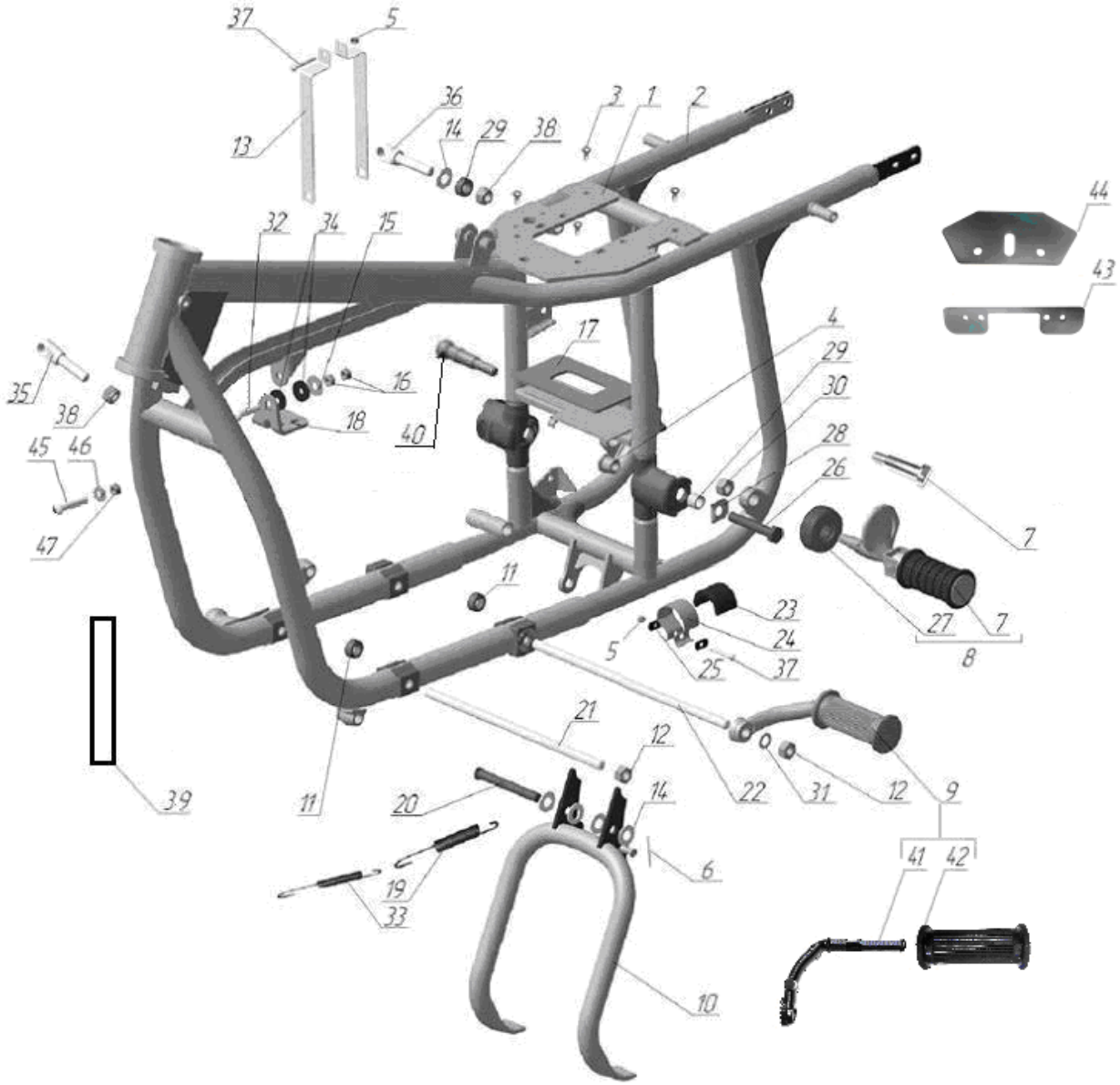

E09.030 Rear swing arm 2WD / Hinterradschwinge 2WD

until / bis 09/2019

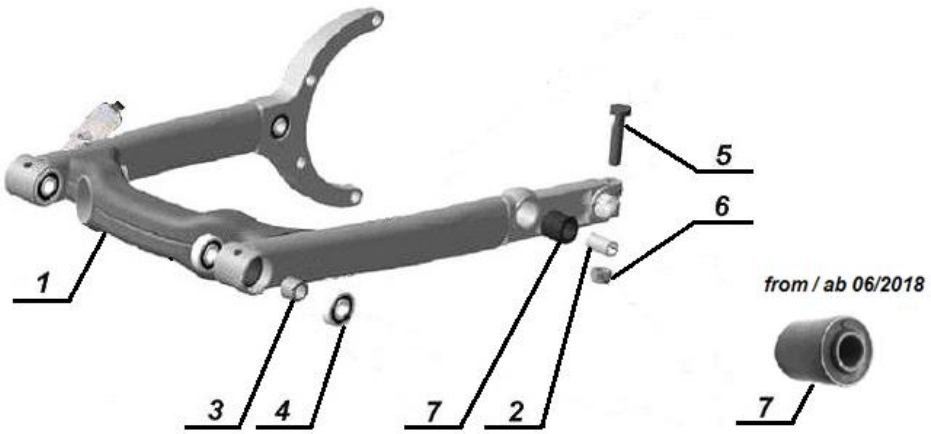

from / ab 10/2019

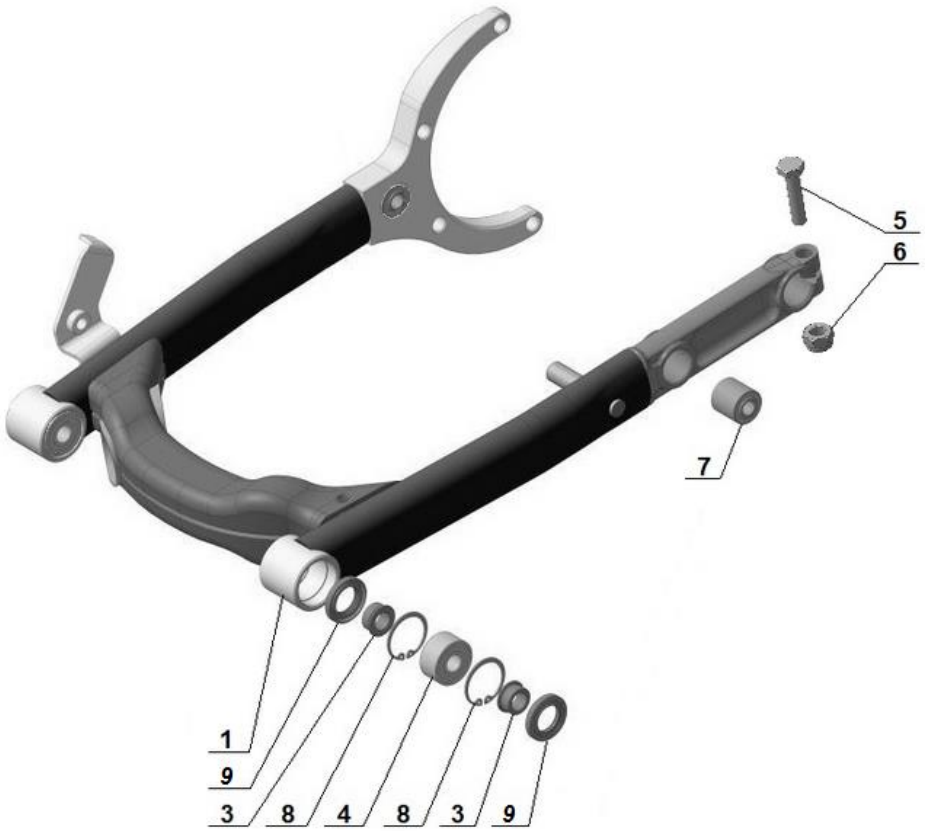

E09.040 Rear swing arm 1WD / Schwinge 1WD

until / bis 09/2019

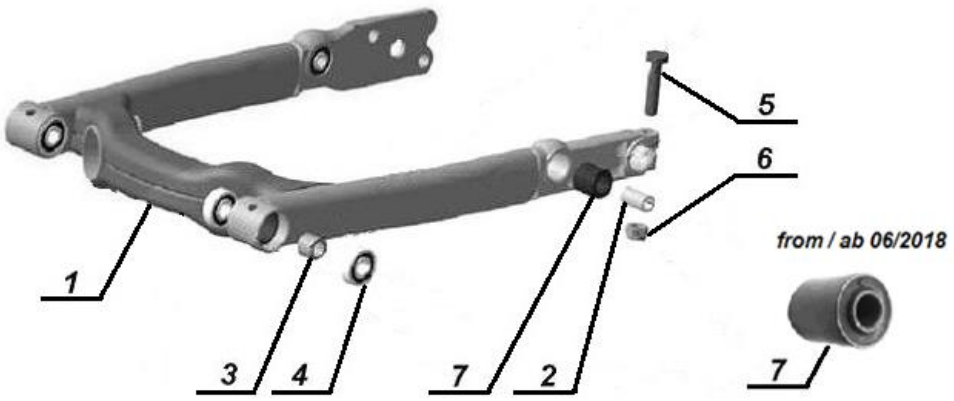

from / ab 10/2019

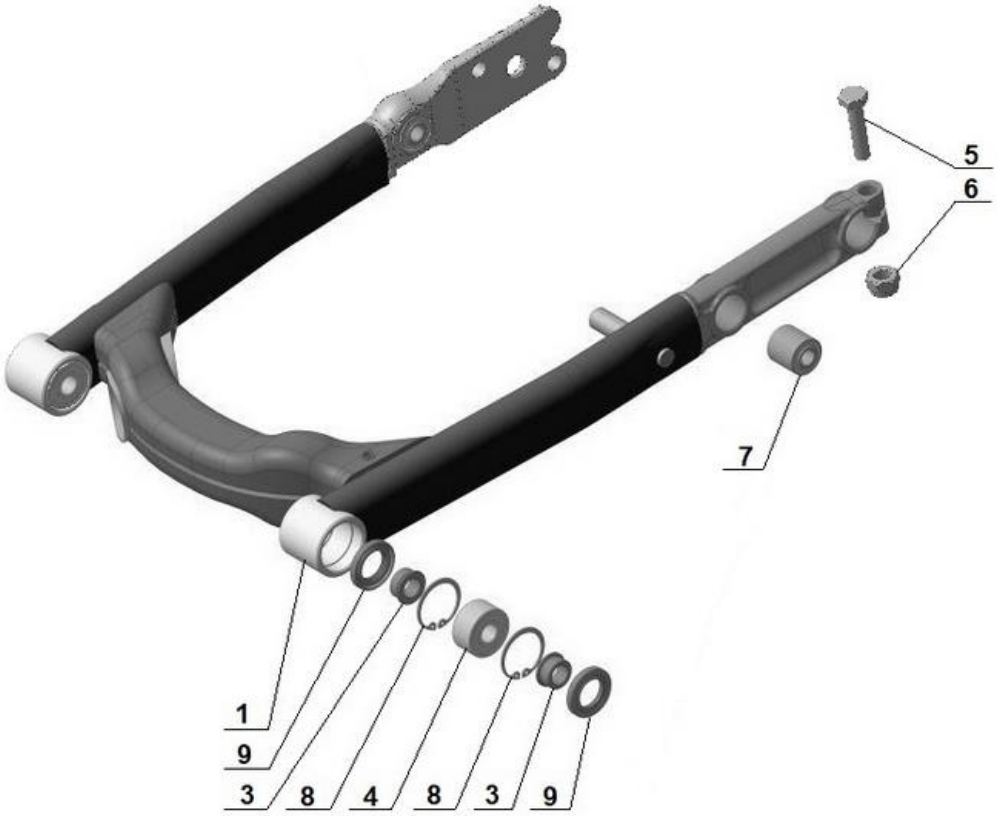

E09.050 Handlebar passenger / Haltegriff Sozius

E10.010 Fuel tank / Benzintank

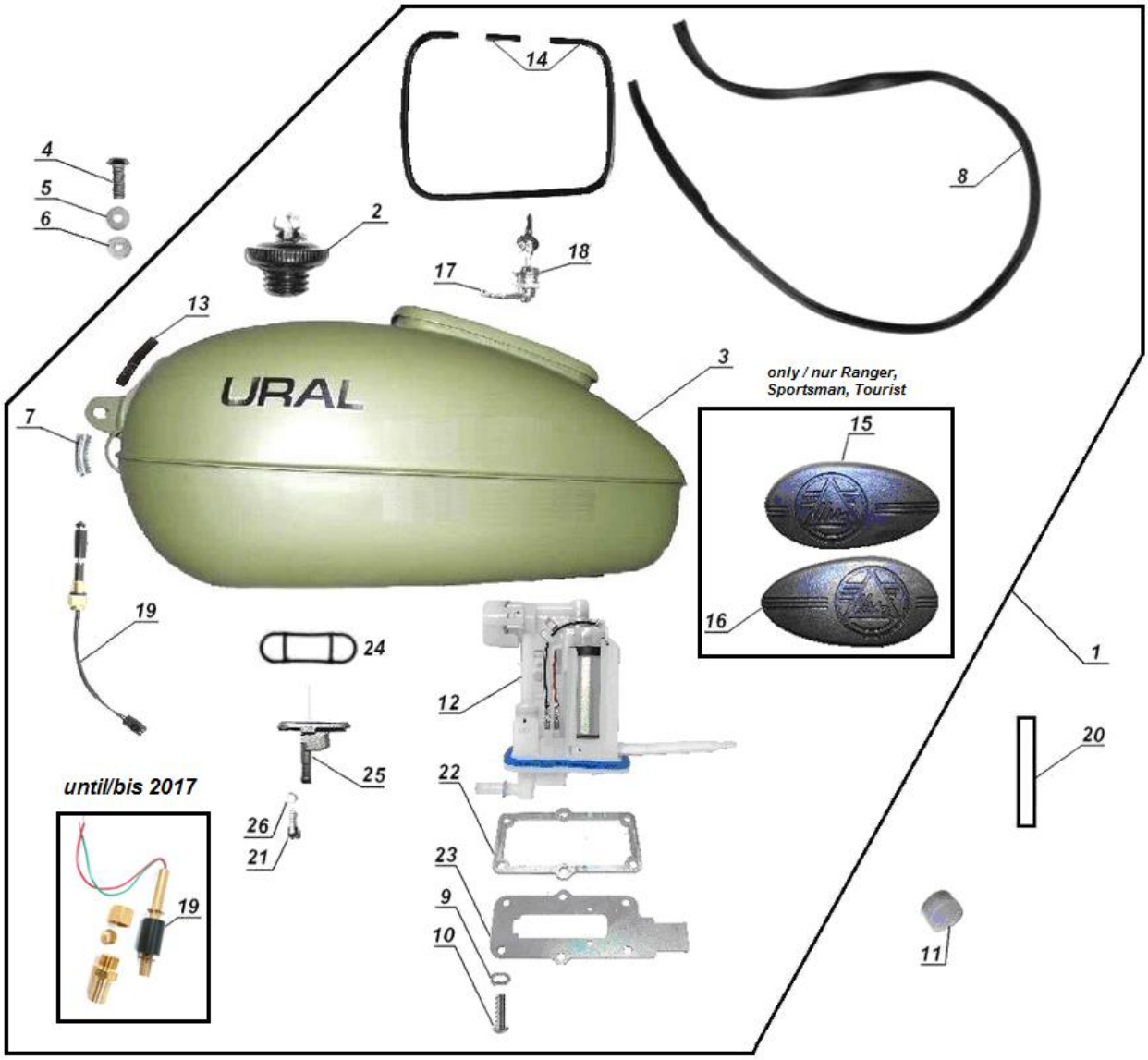

E10.020 Fuel tank sticker / Benzintankaufkleber

1

2

3

4

5

E10.030 Fuel system until 2018 / Benzinversorgung bis 2018

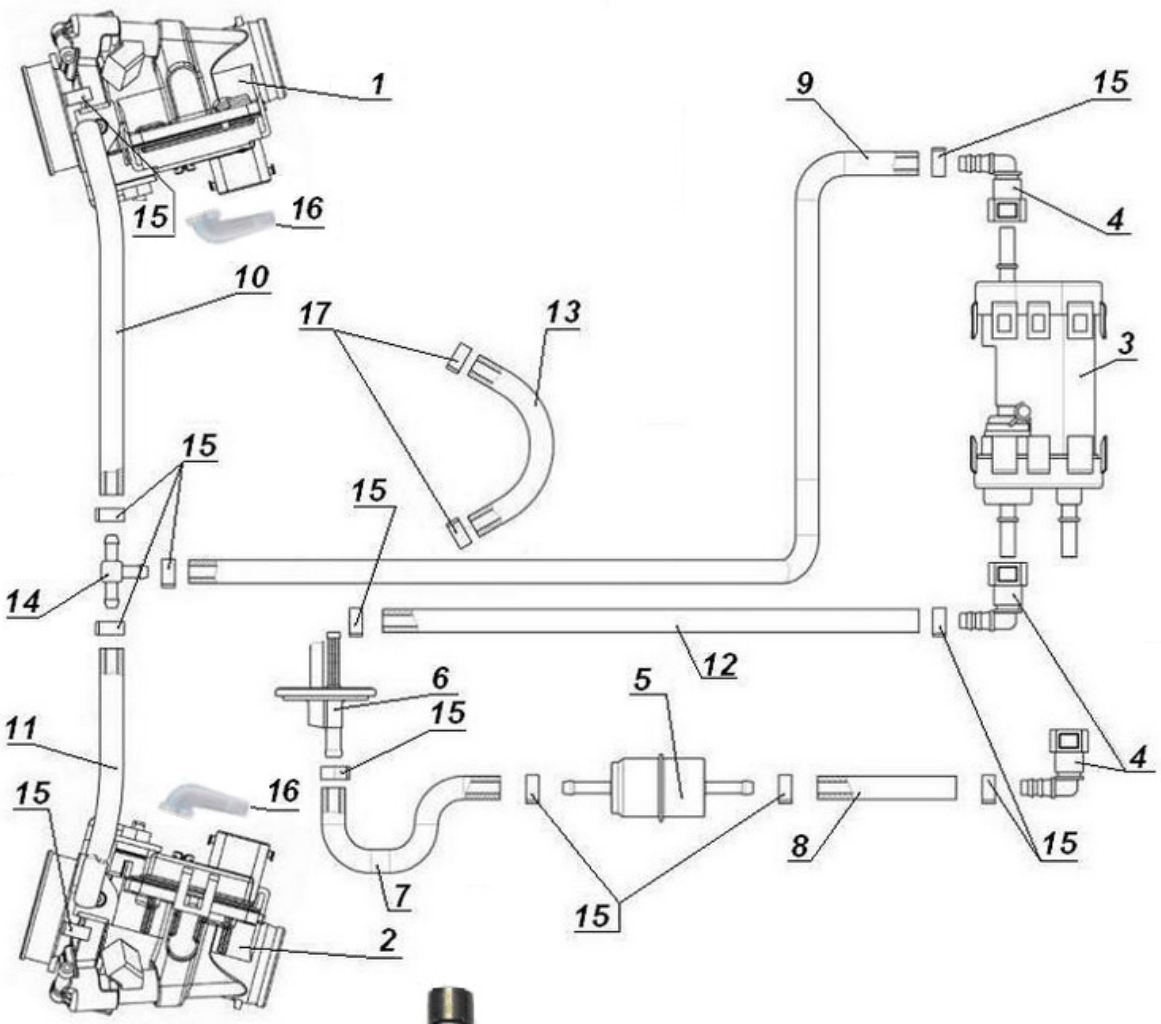

E10.040 Fuel system from 2019 / Benzinversorgung ab 2019

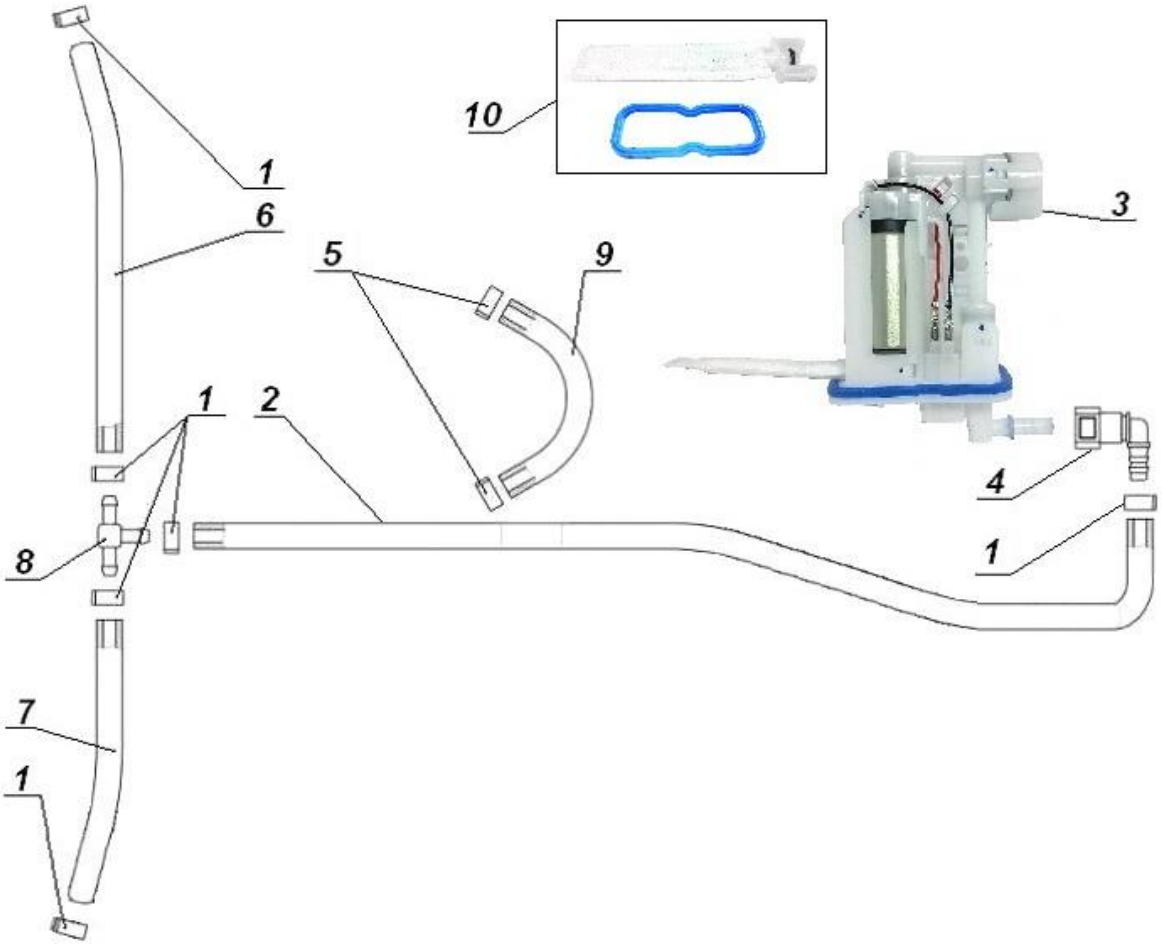

E11.010 Handlebar / Lenker

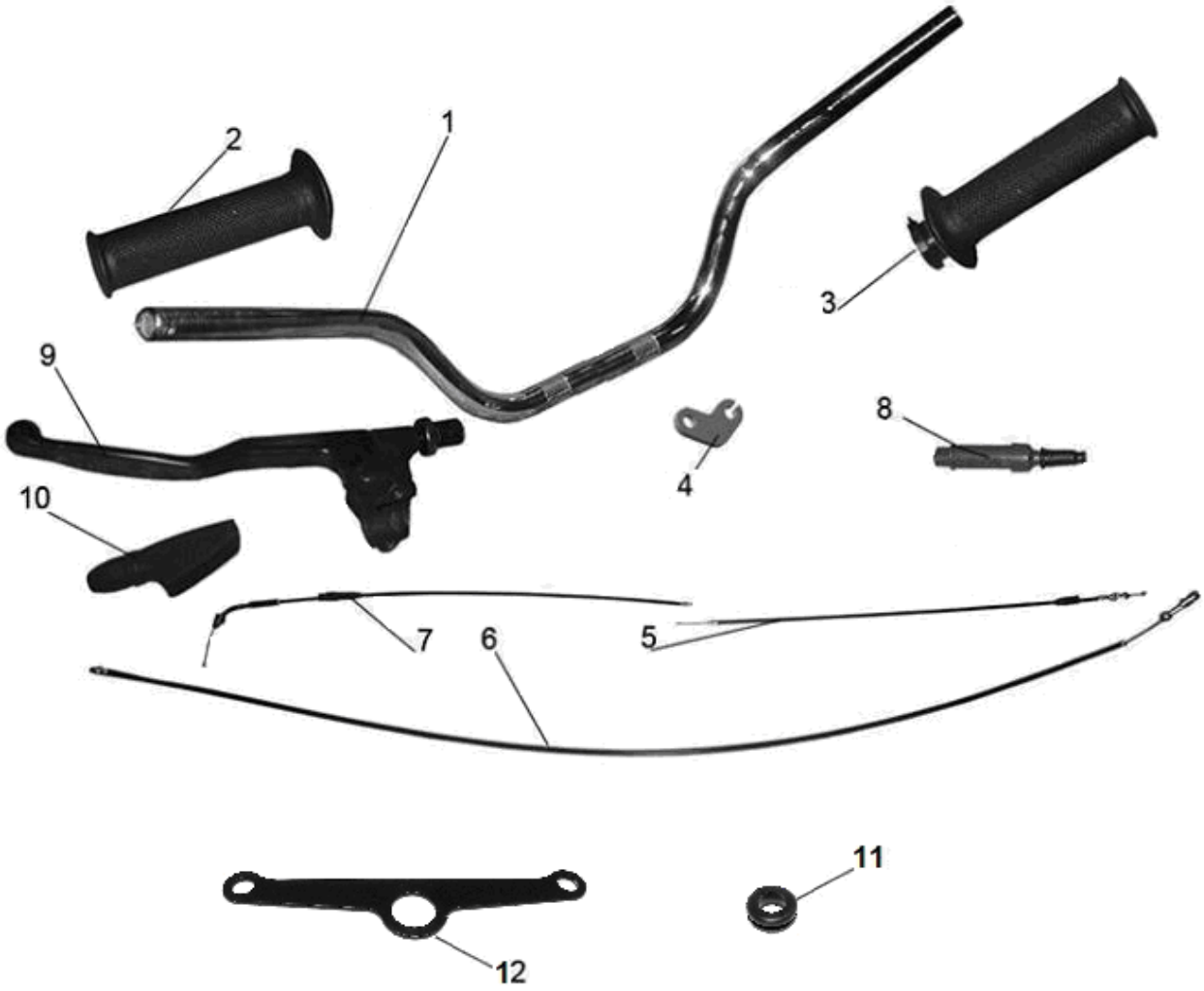

E11.020 Rear brake linkage / Betätigung Hinterradbremse

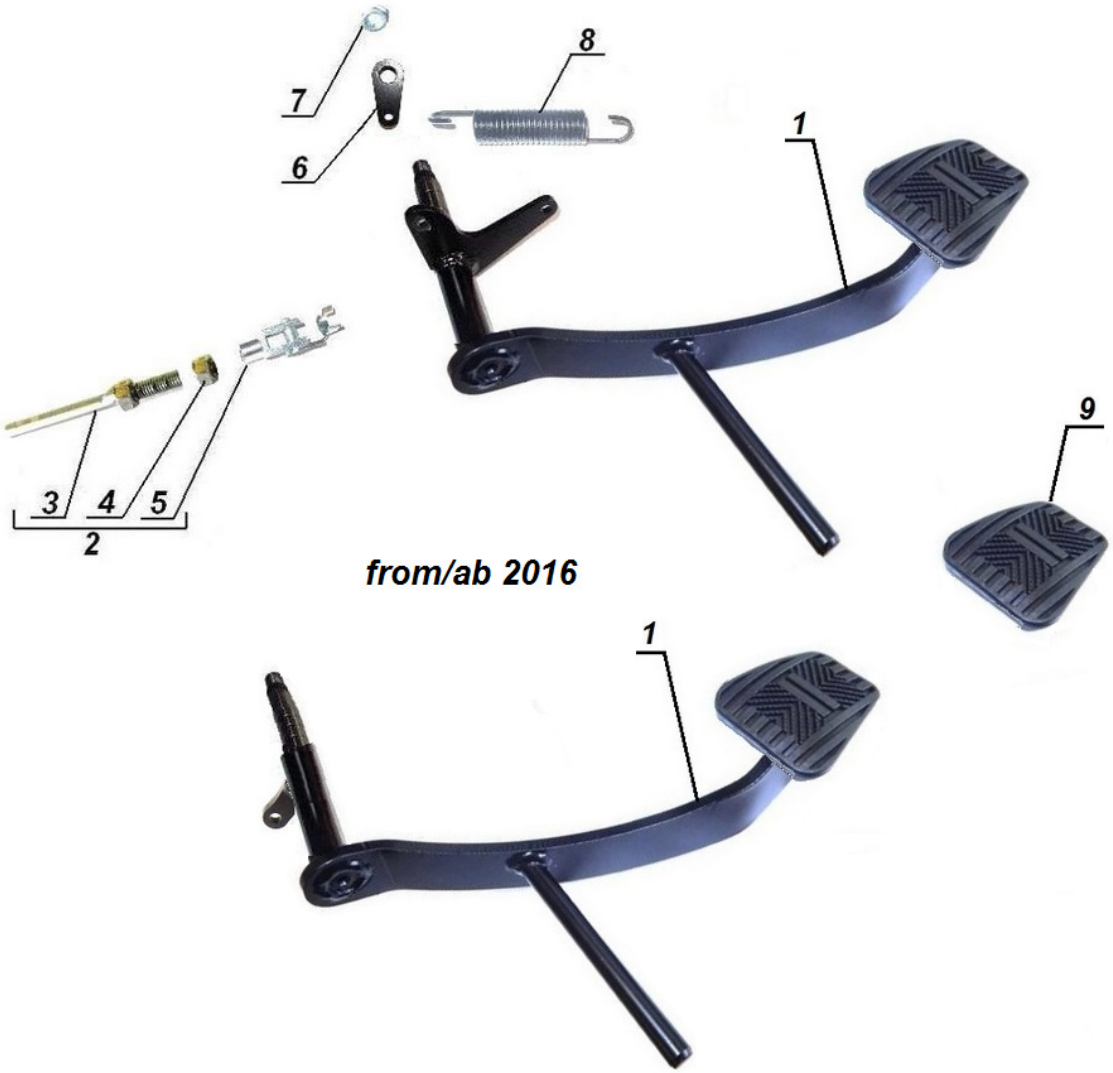

E11.030 Parking brake / Parkbremse

until/bis 2016

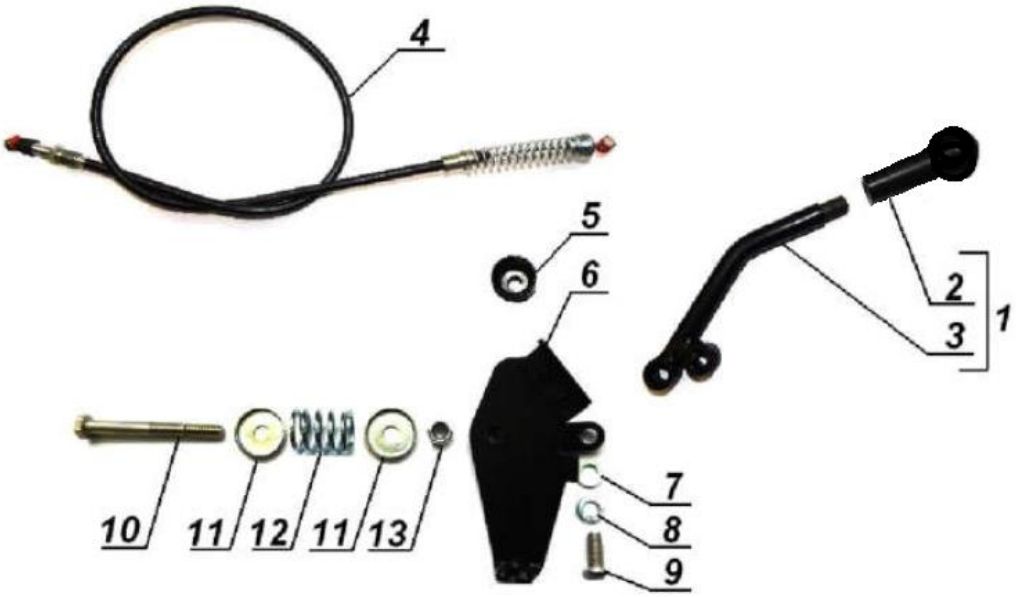

from/ab 2017

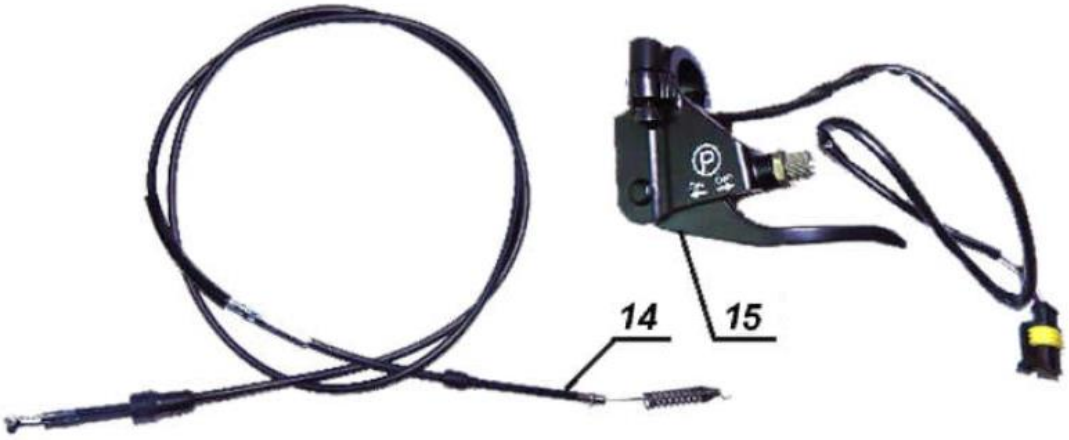

E11.040 Sidecar brake linkage / Mitnehmer Beiwagenbremse

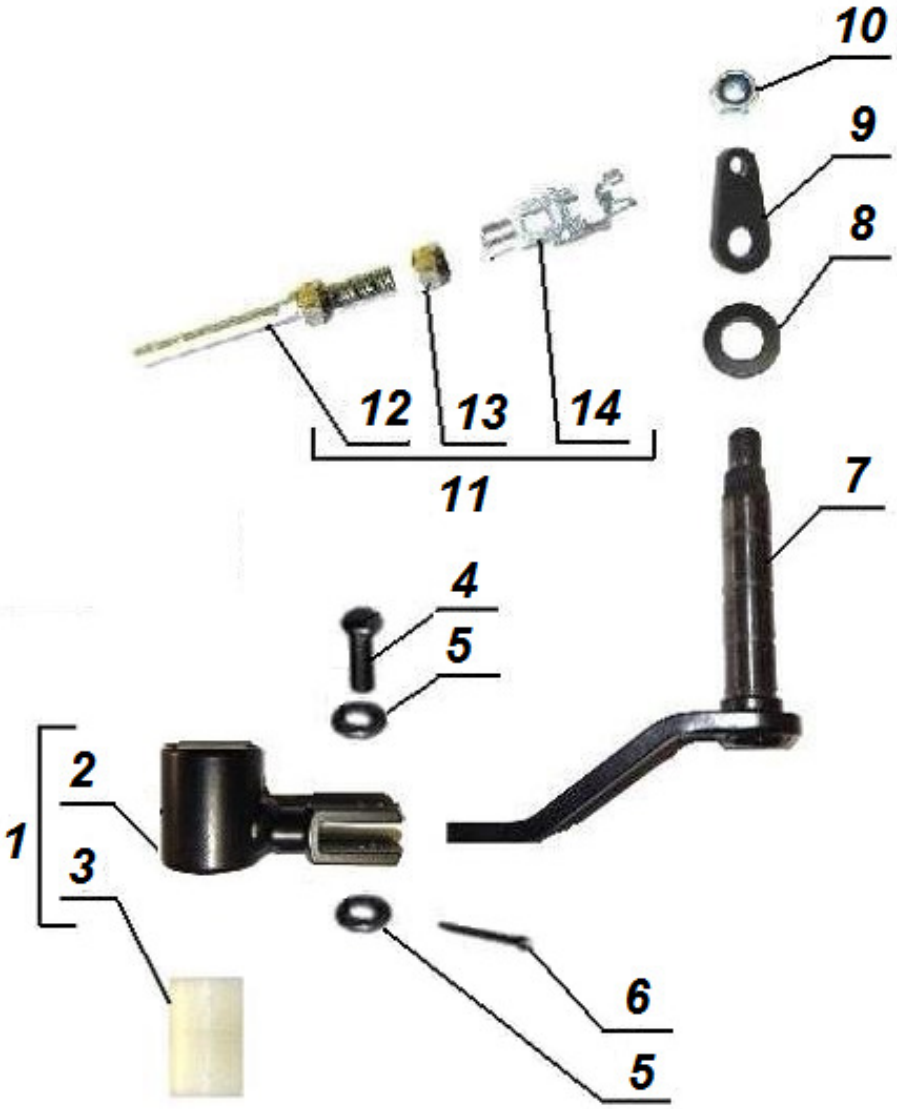

E12.010 Exhaust system / Abgasanlage

E12.011 Exhaust system from 2021 (Euro 5) / Abgasanlage ab 2021 (Euro 5)

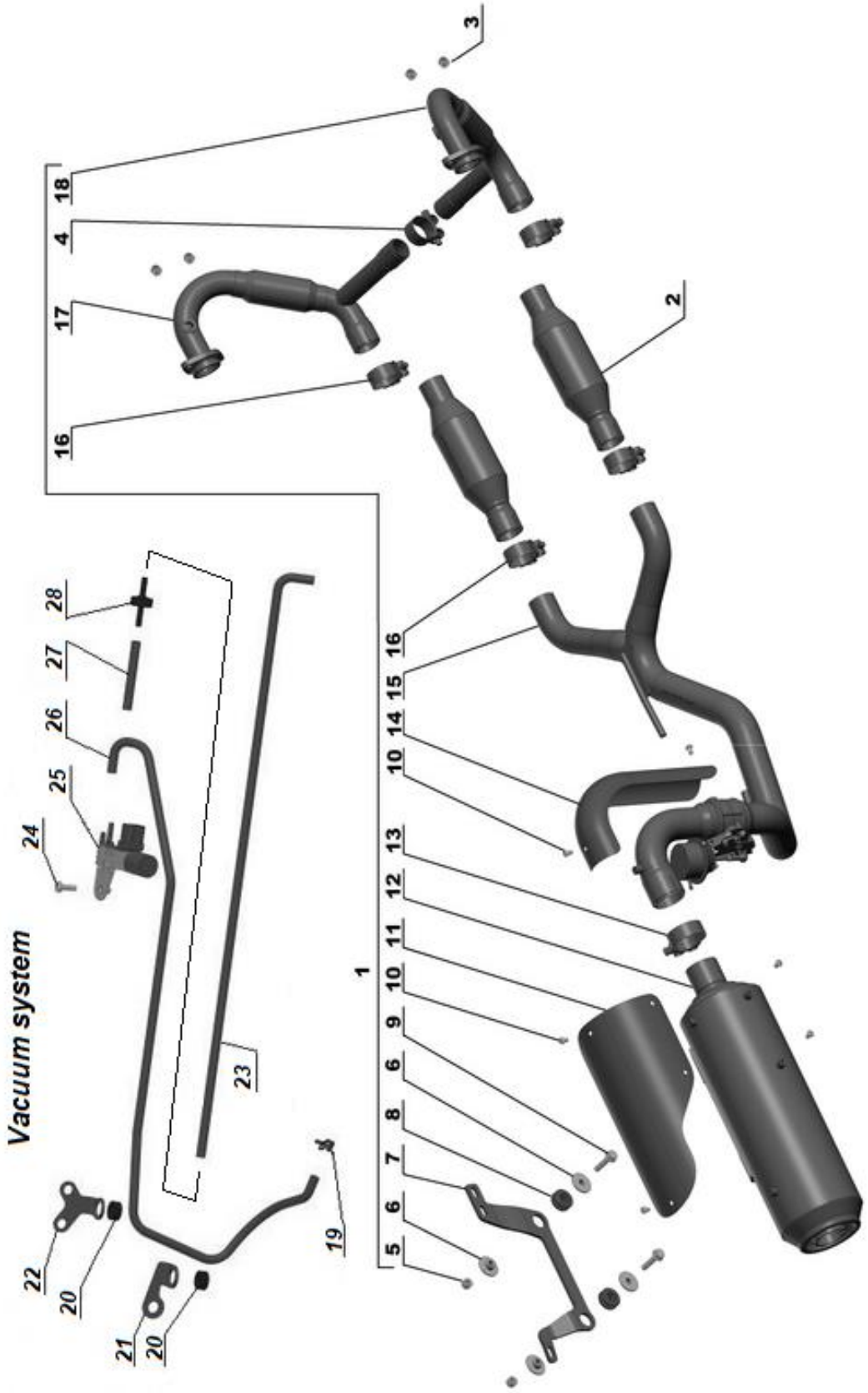

E13.010 Front seat until 2016 / Vordersitz bis 2016

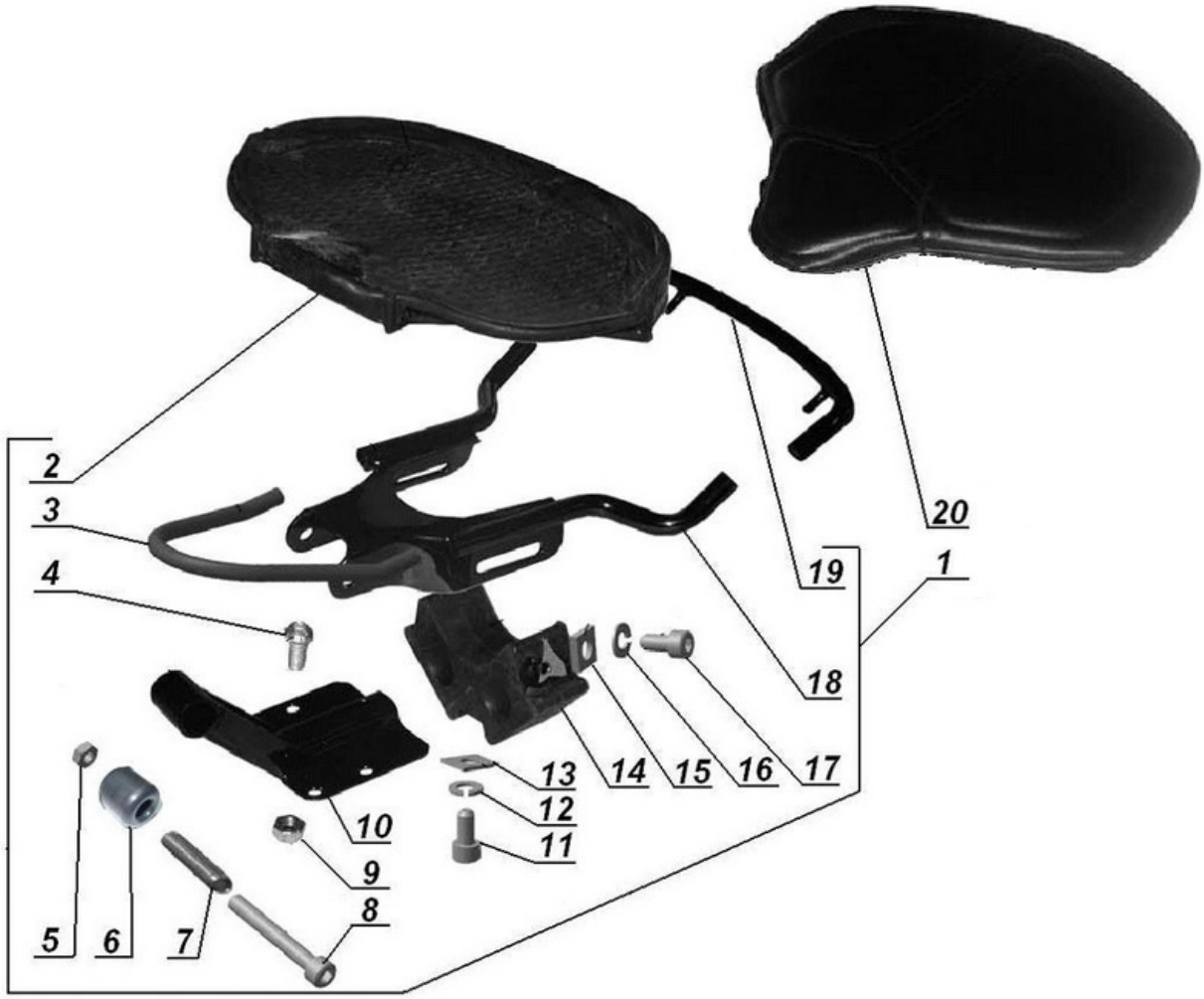

E13.020 Front seat from 2017 / Vordersitz ab 2017

E13.030 Front seat 2/3 / Vordersitz 2/3

Gel

E14.010 Rear seat until 2016 / Rücksitz bis 2016

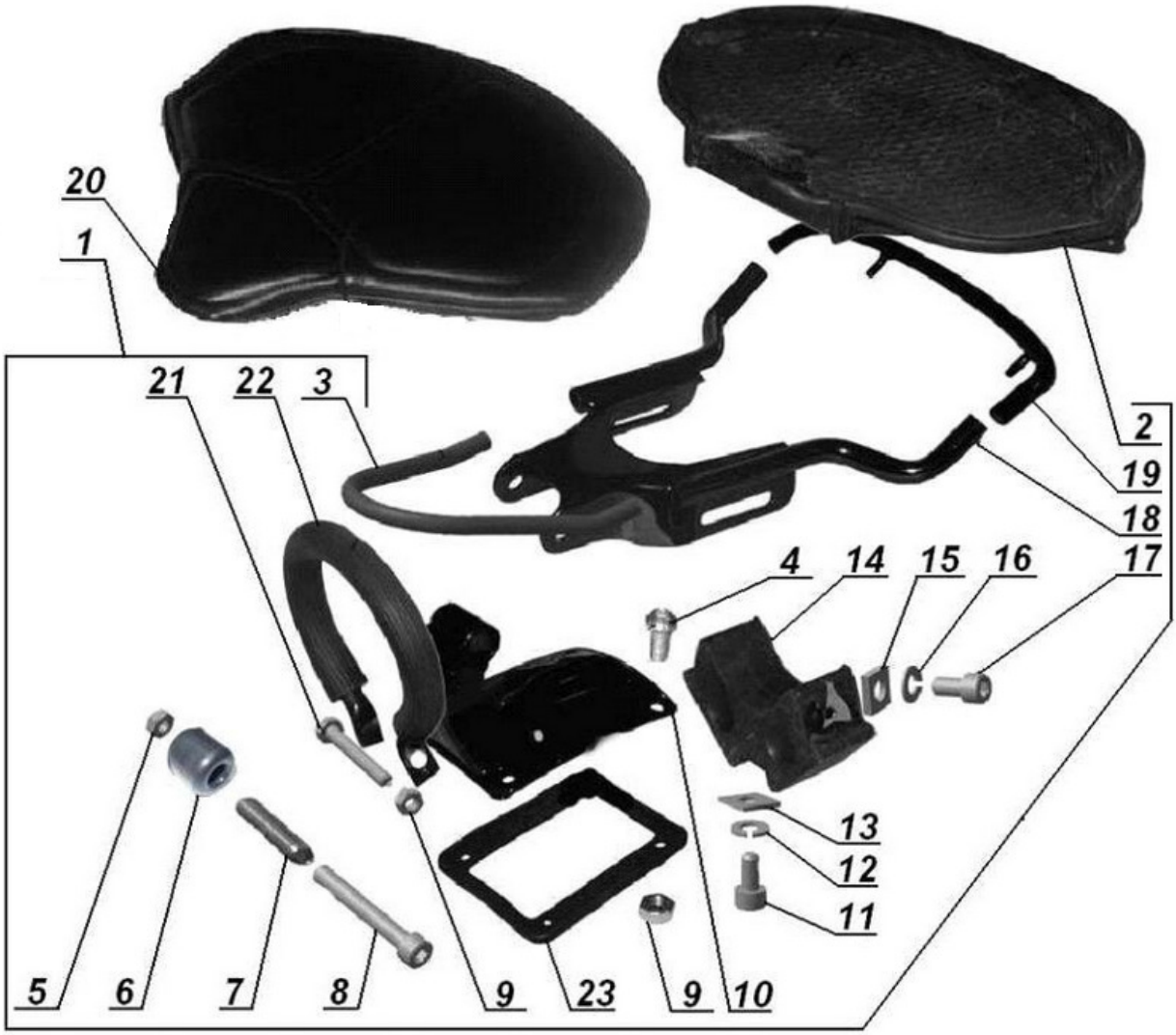

E14.020 Rear seat from 2017 / Rücksitz ab 2017

E15.010 Airfilter / Lüftfilter

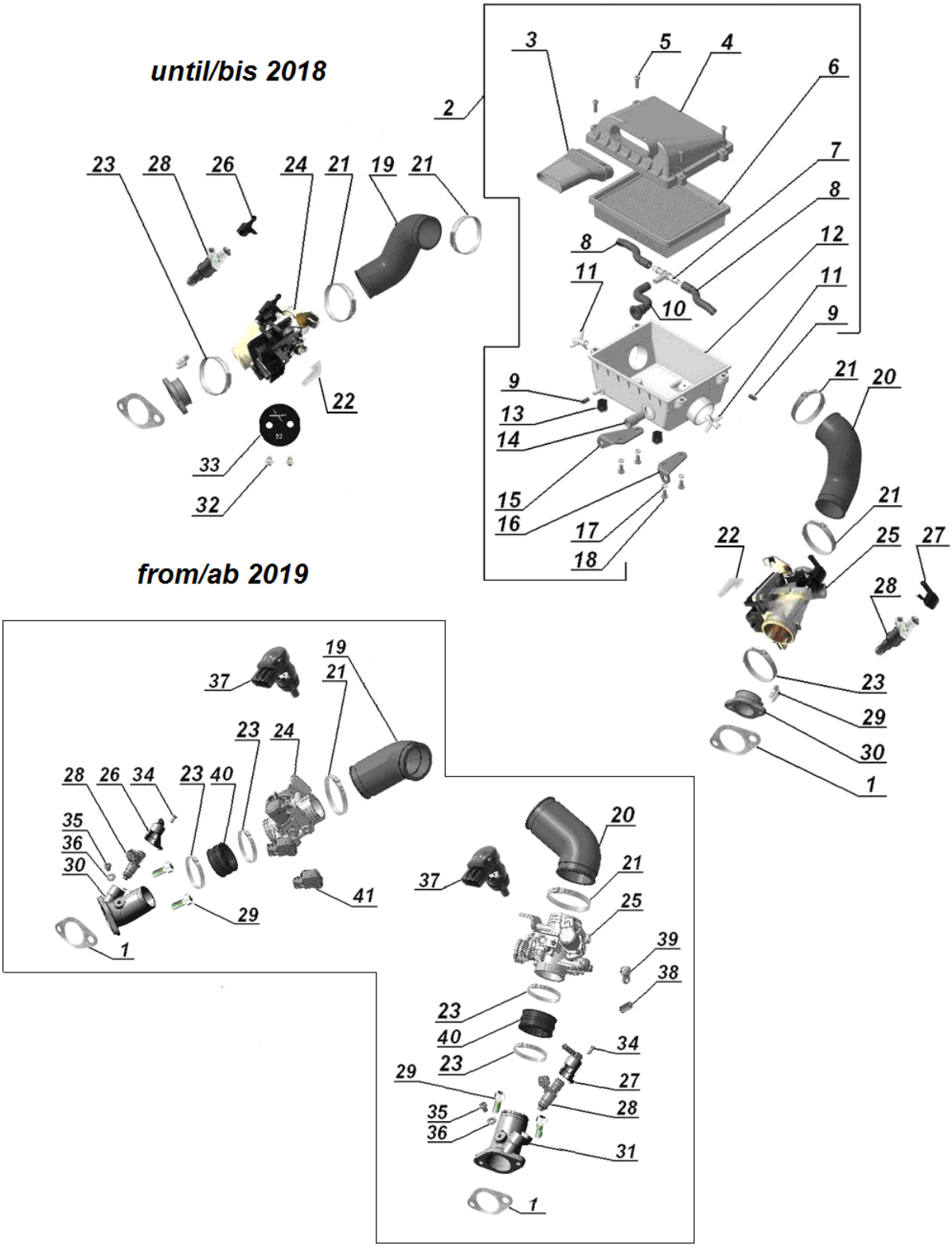

E15.020 SAS system 2017-2018 / SLS 2017-2018

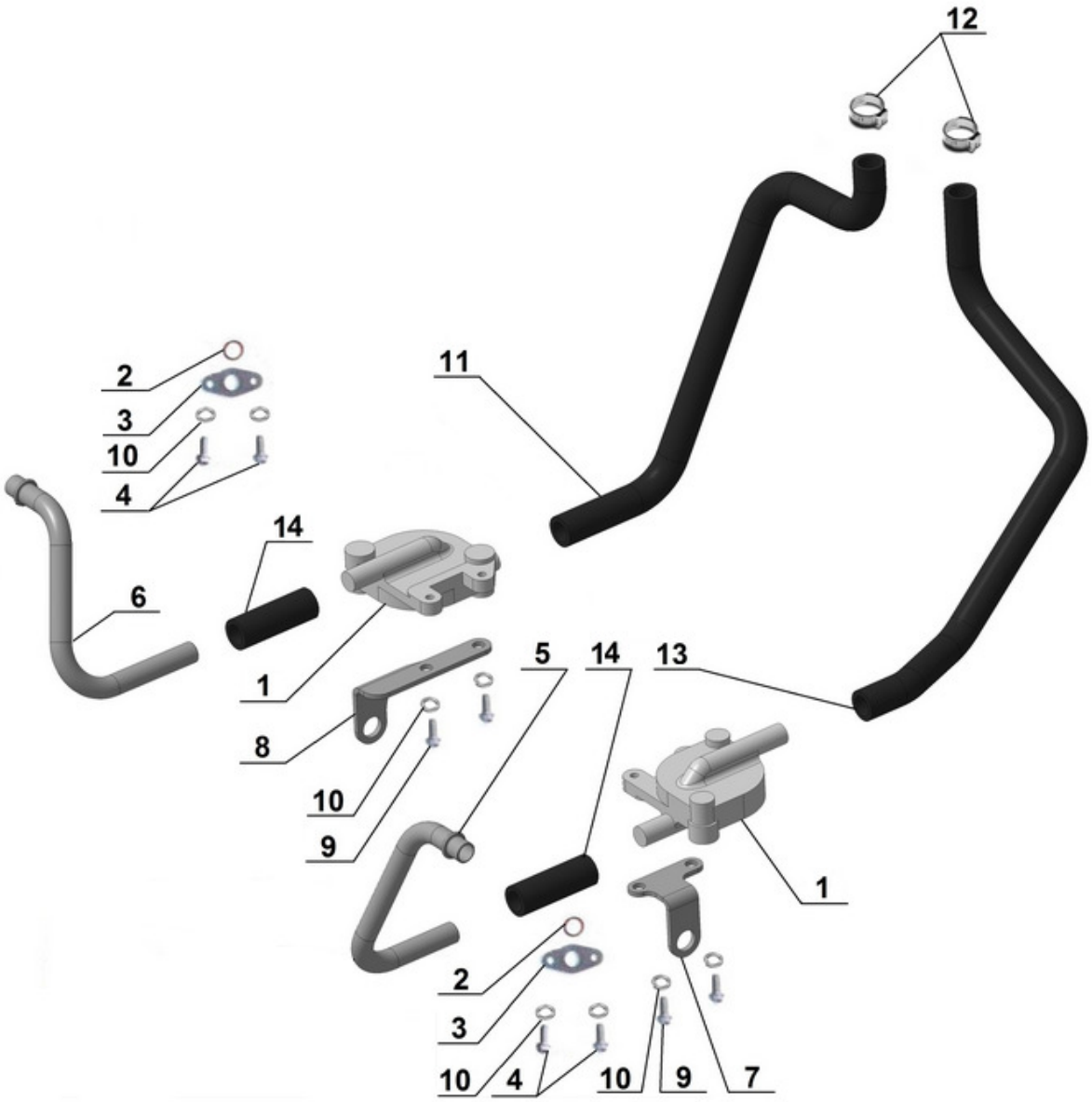

E15.030 Evaporative Emission Control package / Aktivkohlefilter

2017-2018

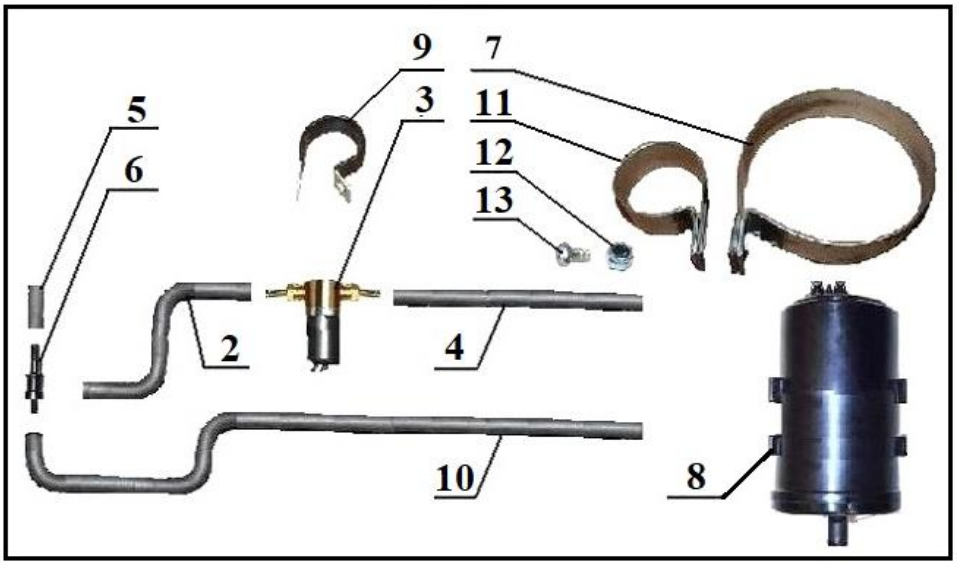

from/ab 2019

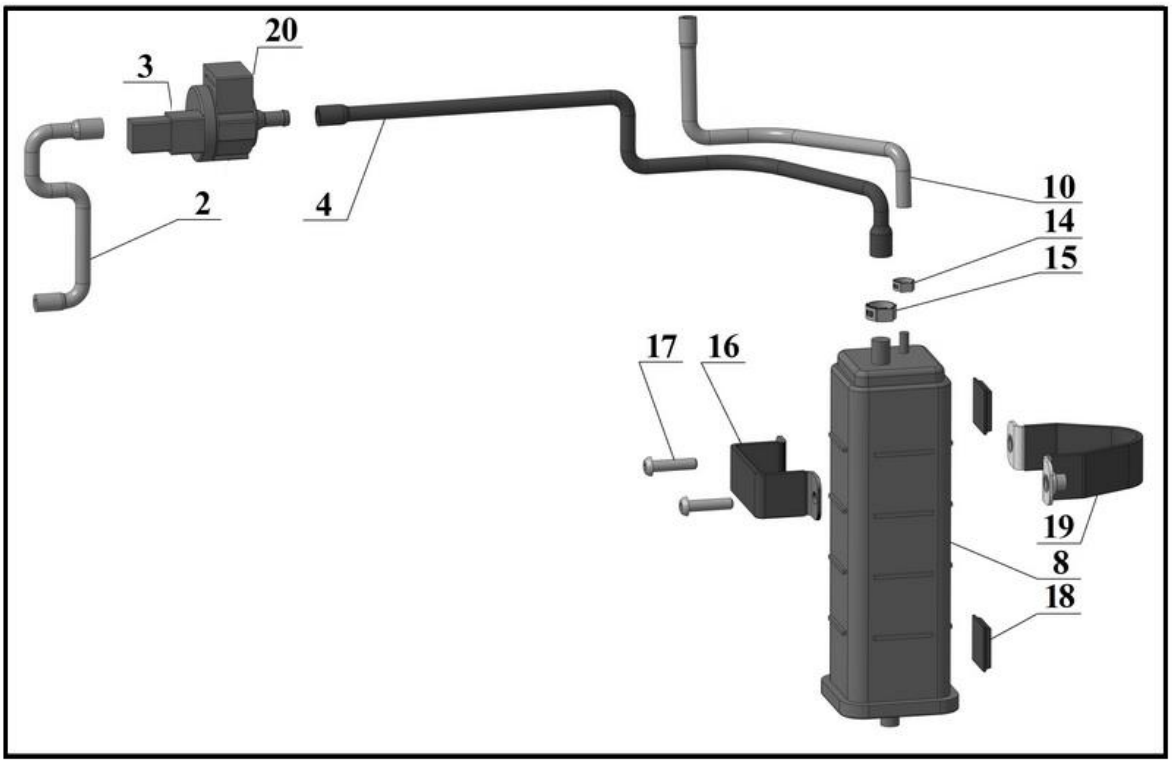

E16.010 Additional equipment / Zusätzliche Ausrüstung

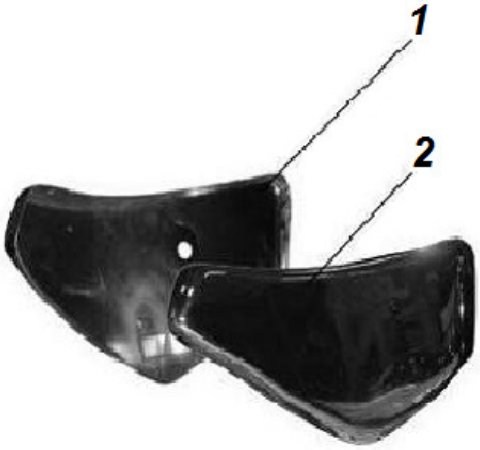

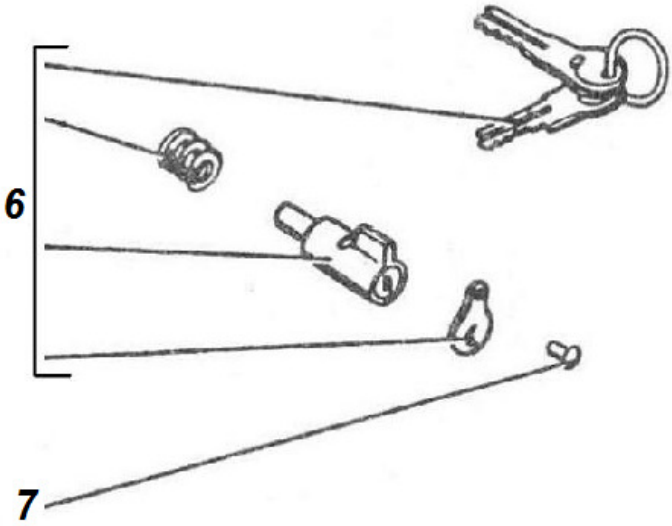

E16.020 Protection bar / Schutzbügel

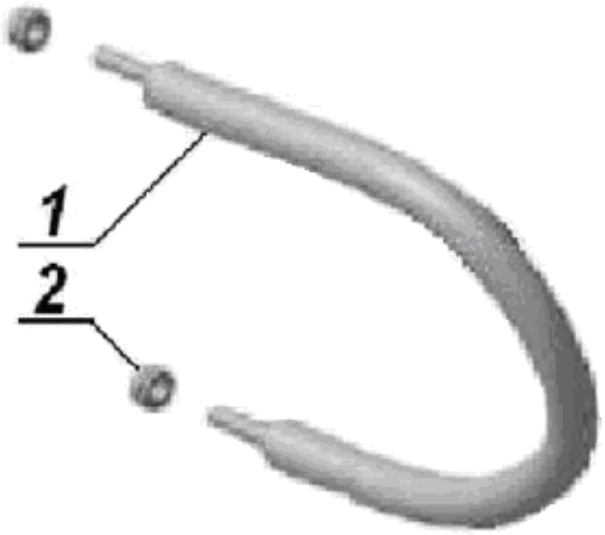

3

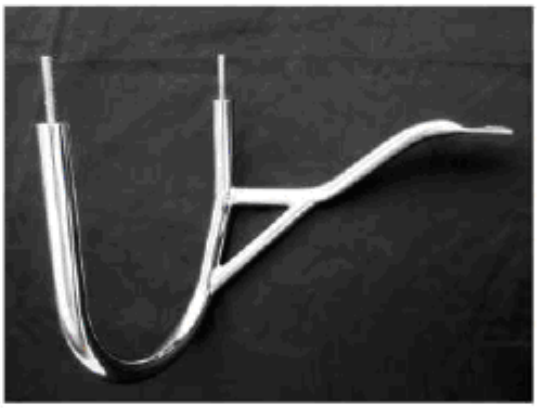

3

E16.030 Luggagae rack / Gepäckträger

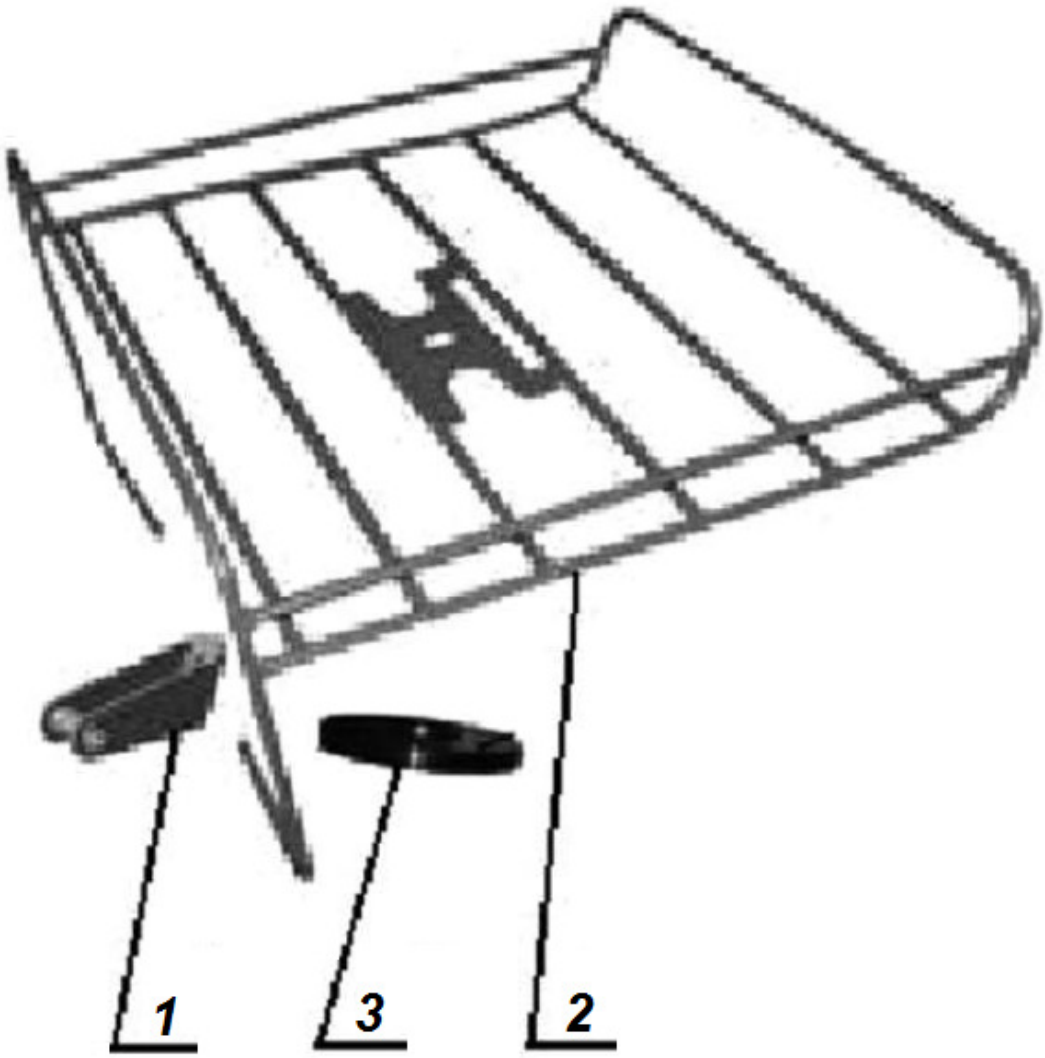

E16.040 Sidecar windshield / Seitenwagen Windschild

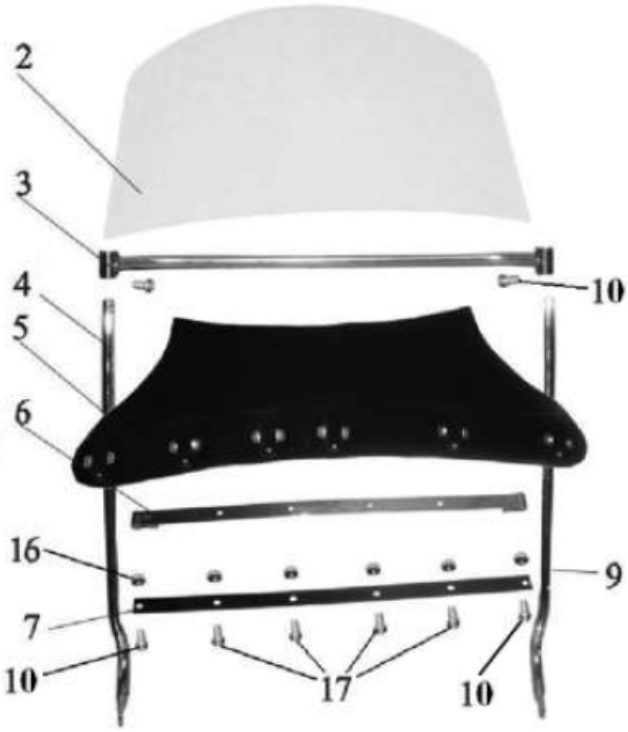

E16.050 Leg protection / Beinschutz

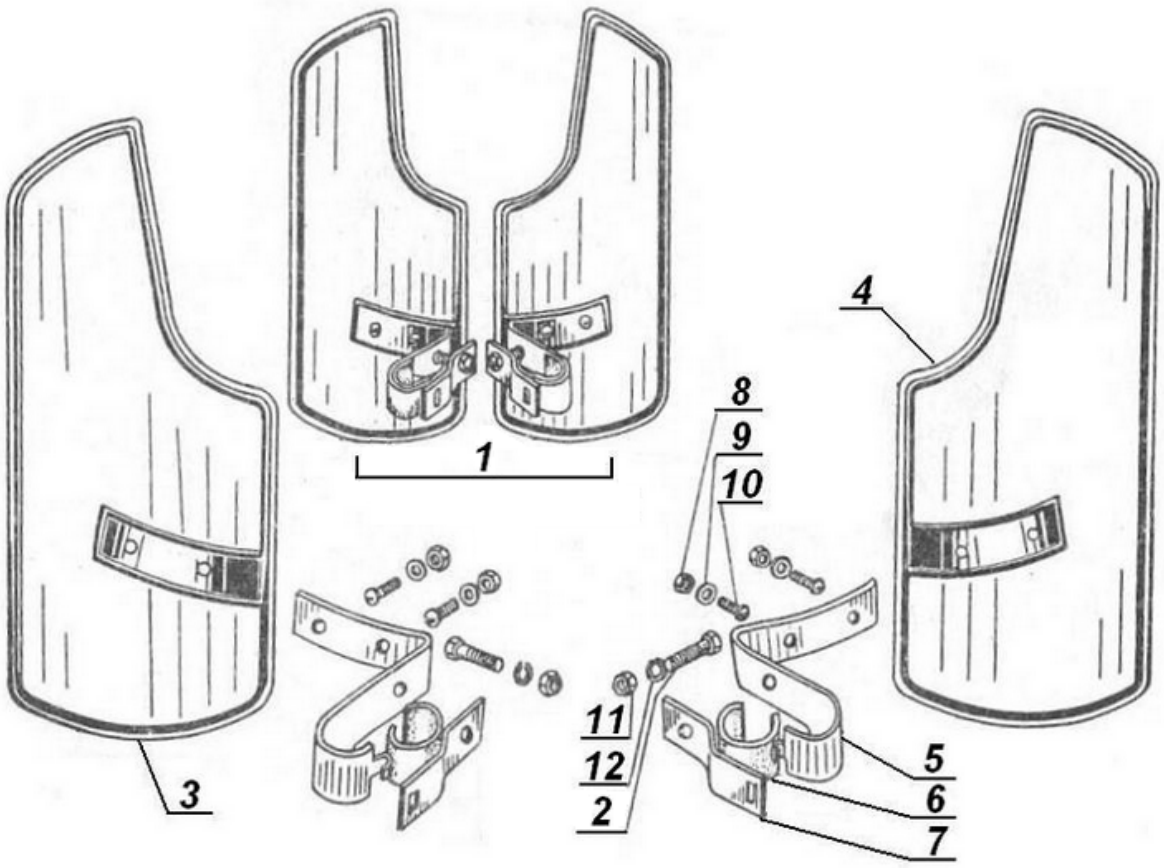

E17.010 Dashboard / Armaturenbrett

until/bis 2016

from/ab 2017

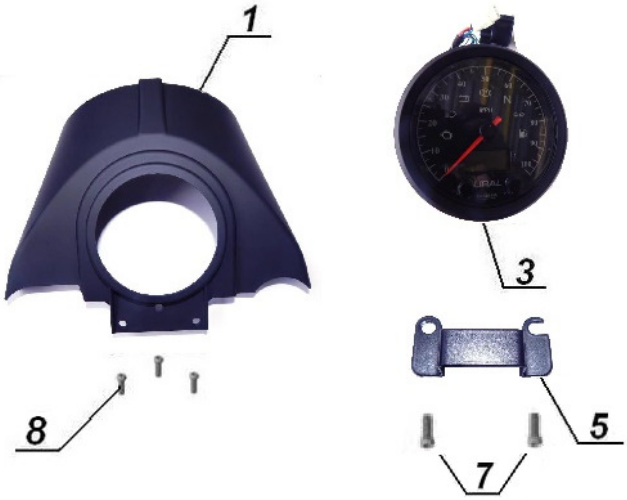

E17.020 Ignition system / Zündsystem

until/bis 2018

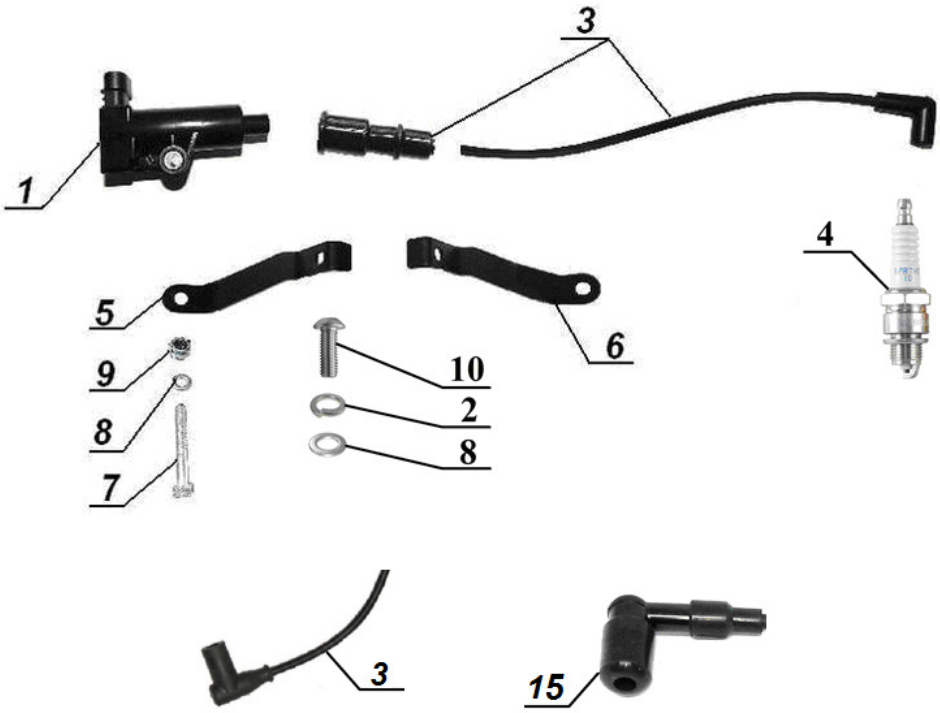

from/ab 2019

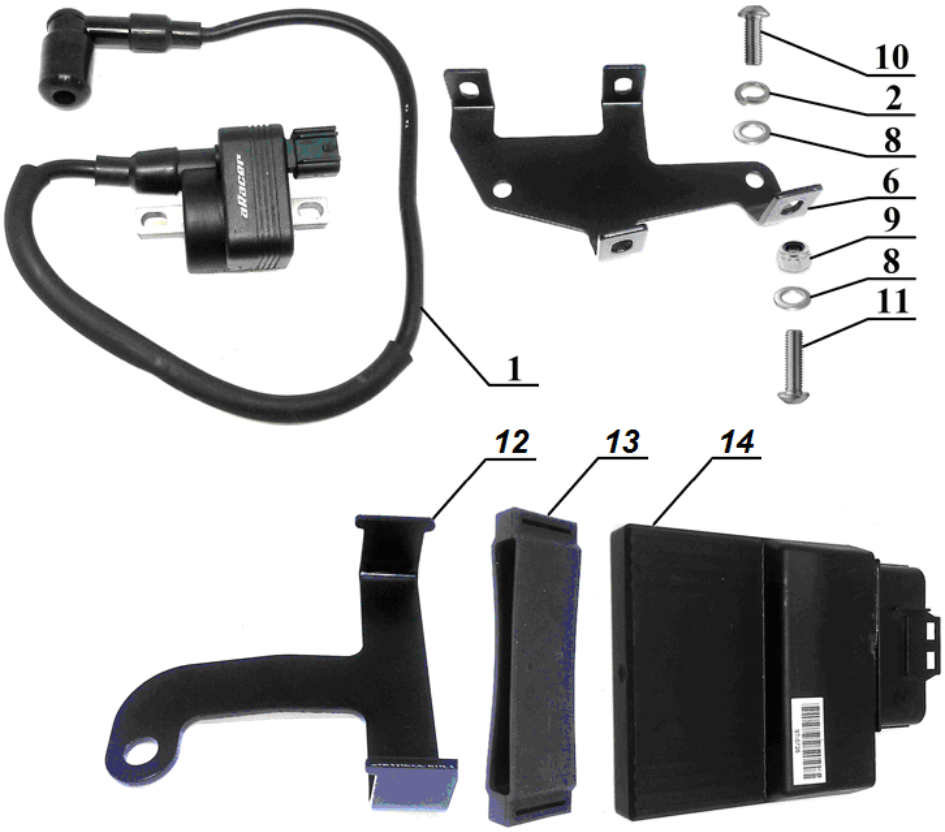

E17.030 Sensors / Sensoren

E17.040 Brake switches und holders / Bremslichtschaltern und Halterungen

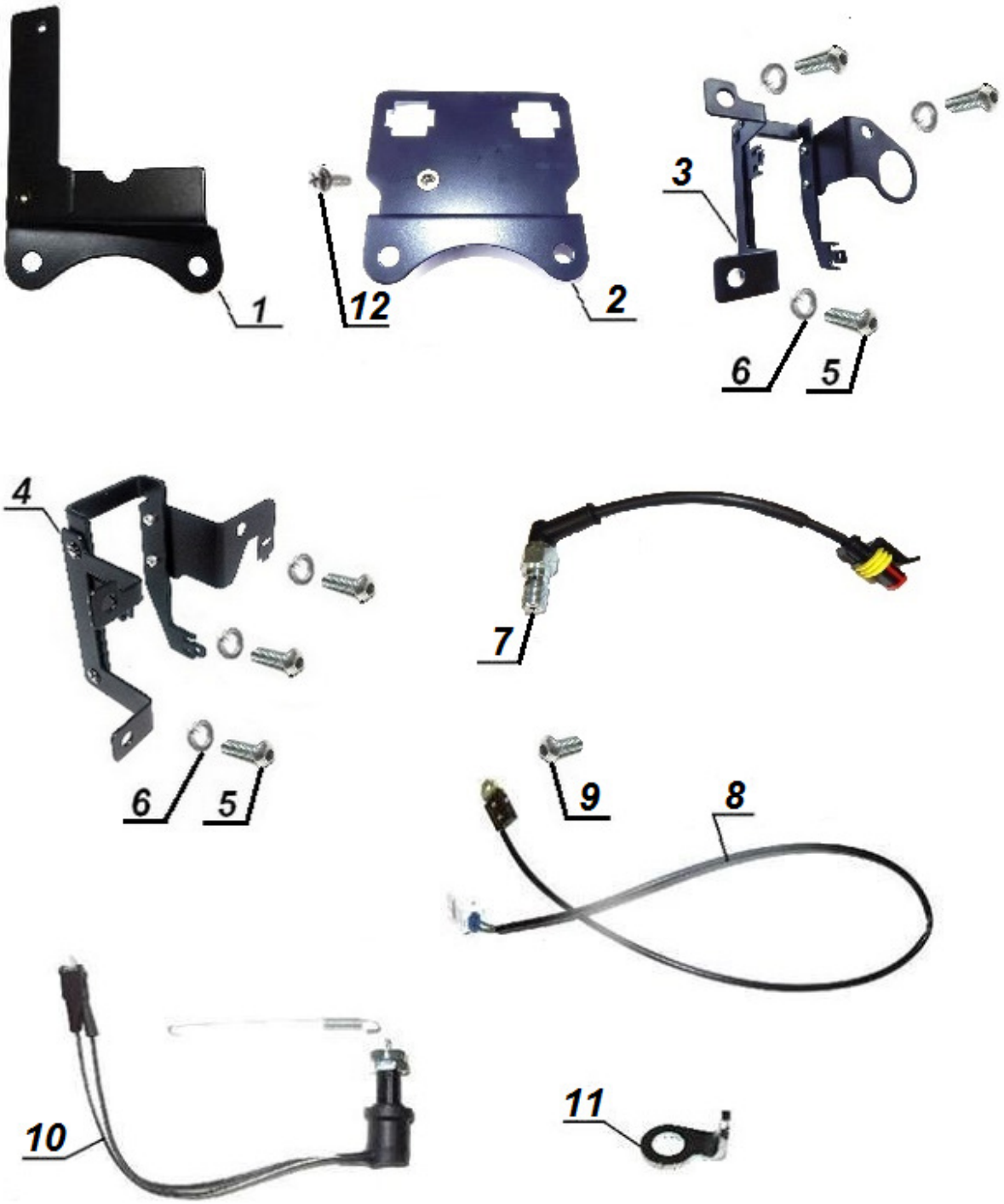

E18.010 Wire harness / Kabelbaum

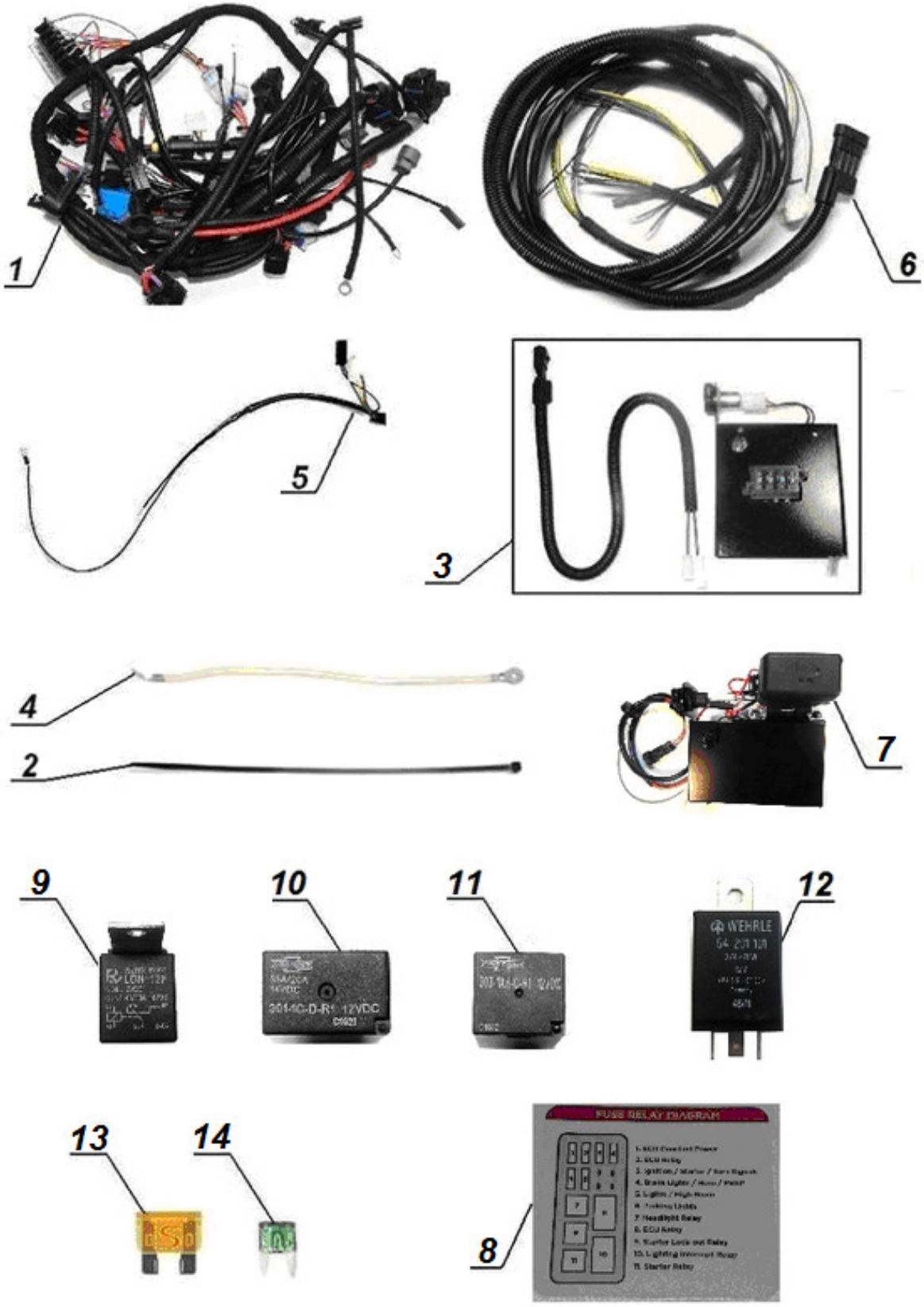

E18.020 Lightning equipment / Beleuchtung

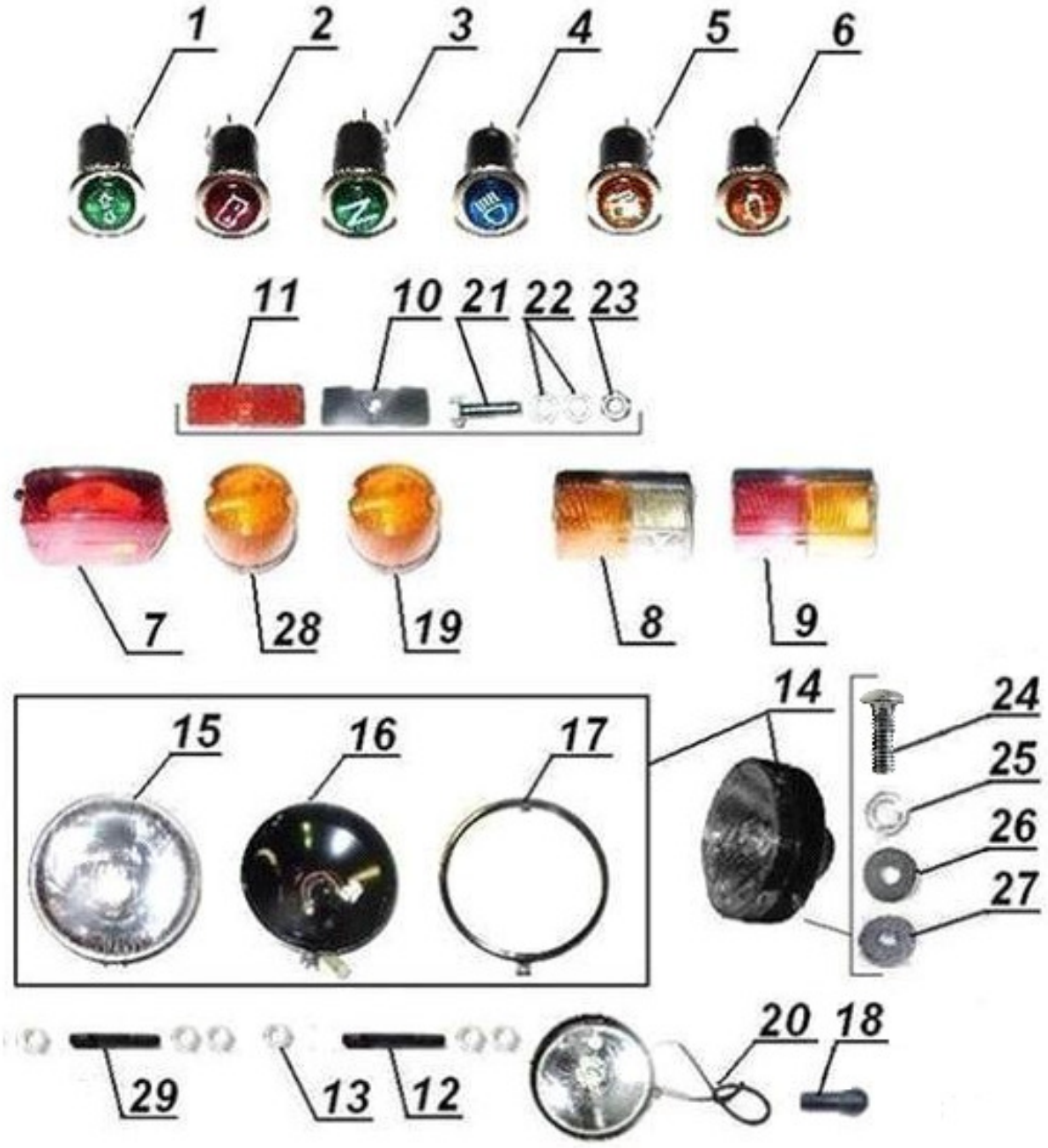

E18.030 Switches / Schalter

E18.040 Electrical components / elektrische Bauteile

E18.050 Alternator / Lichtmaschine

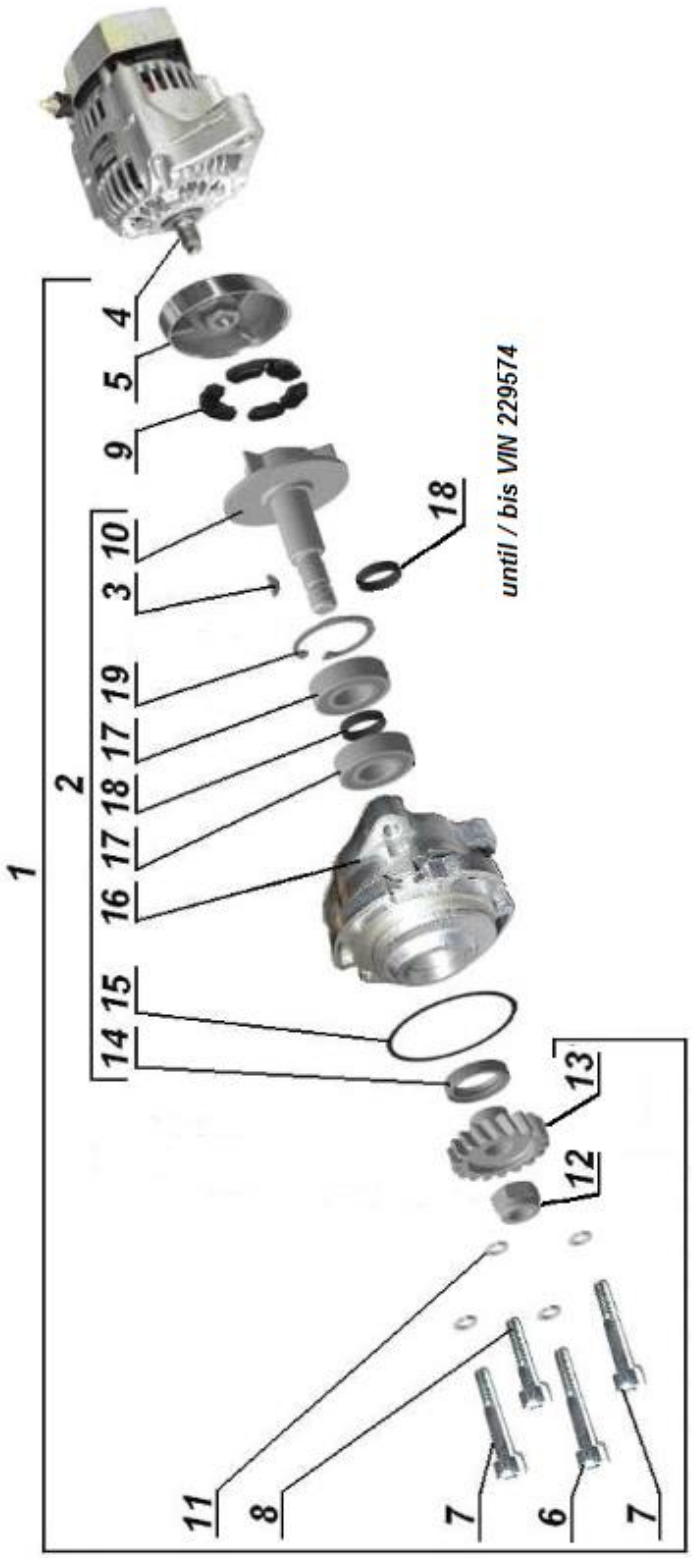

E19.010 Jerrycan / Benzinkanister

E19.020 Spade / Spaten

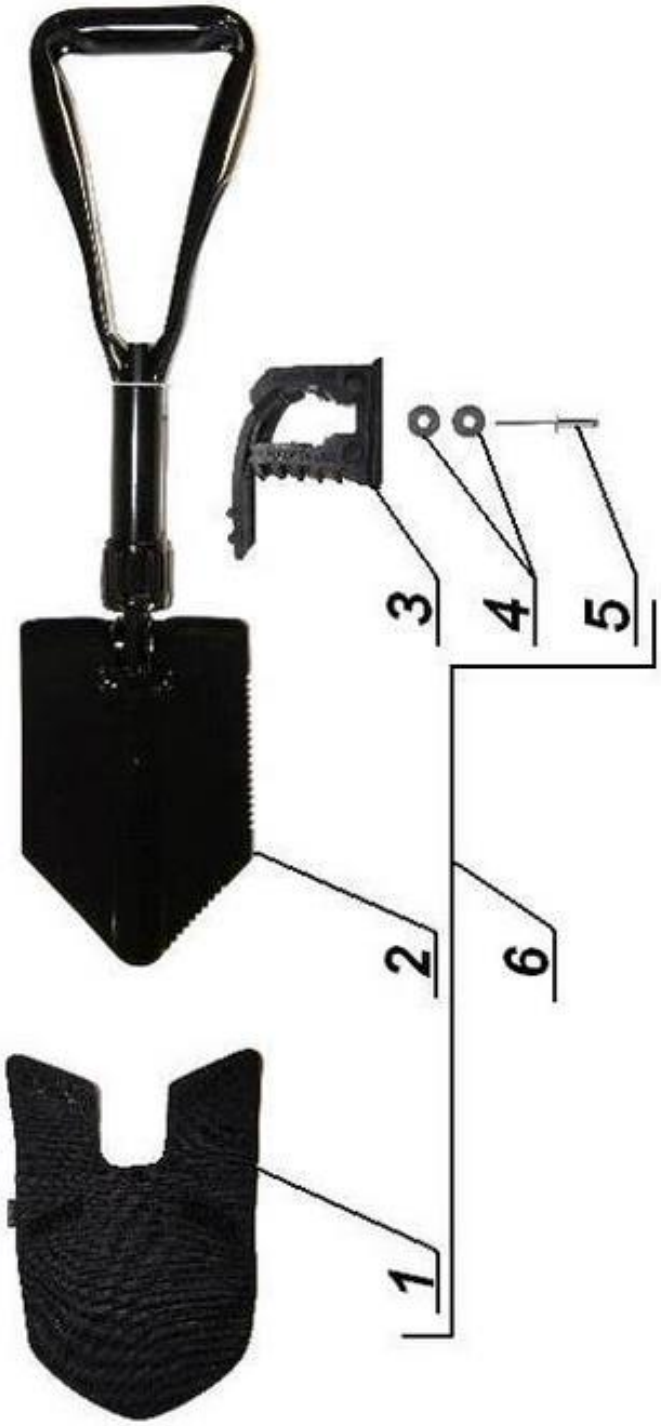

E20.010 Sidecar frame 2WD / Beiwagenrahmen 2WD

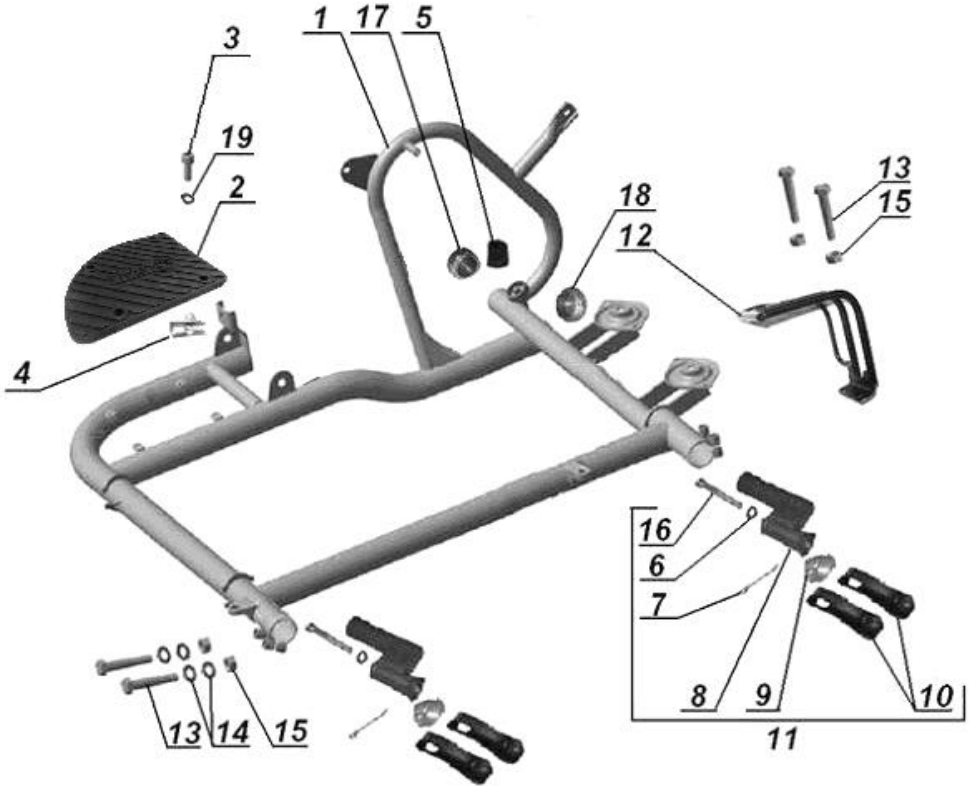

E20.020 Sidecar frame 1WD / Beiwagenrahmen 1WD

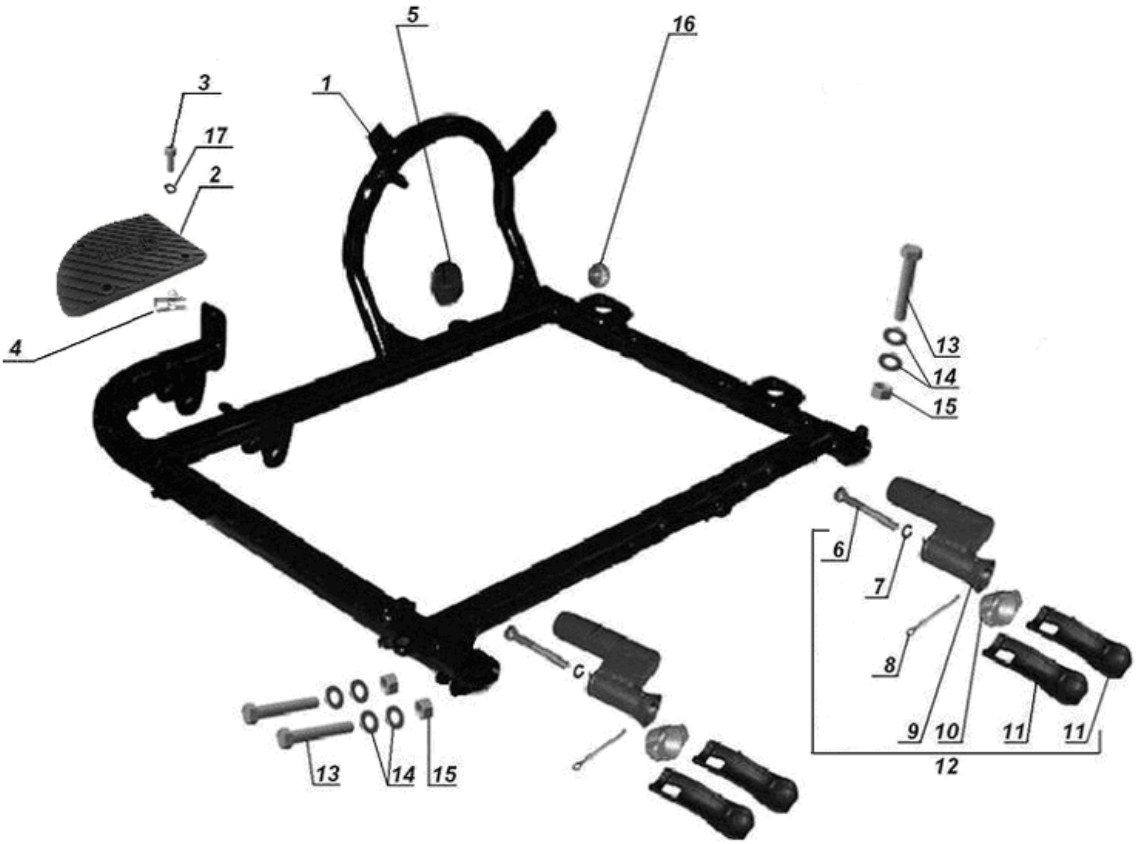

E20.030 Sidecar swing arm 2WD / Beiwagenschwinge 2WD

until / bis VIN 230512

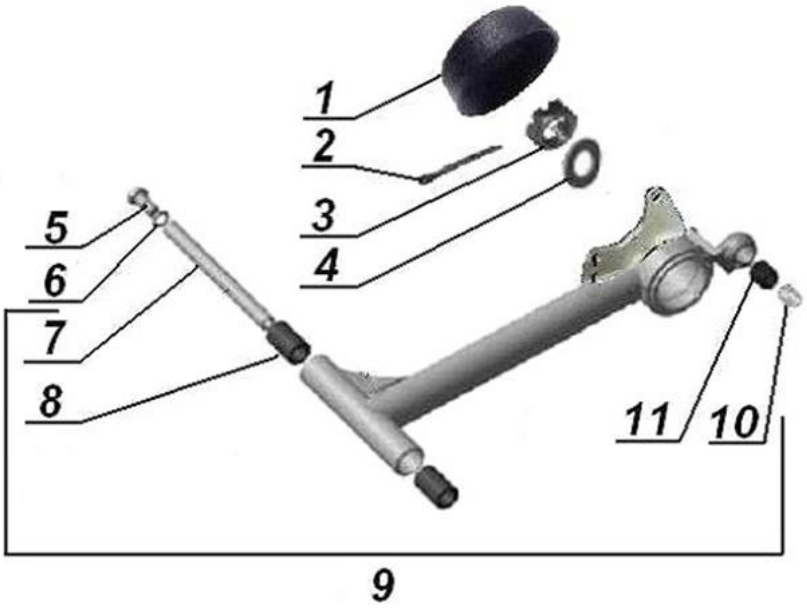

from / ab VIN 230513

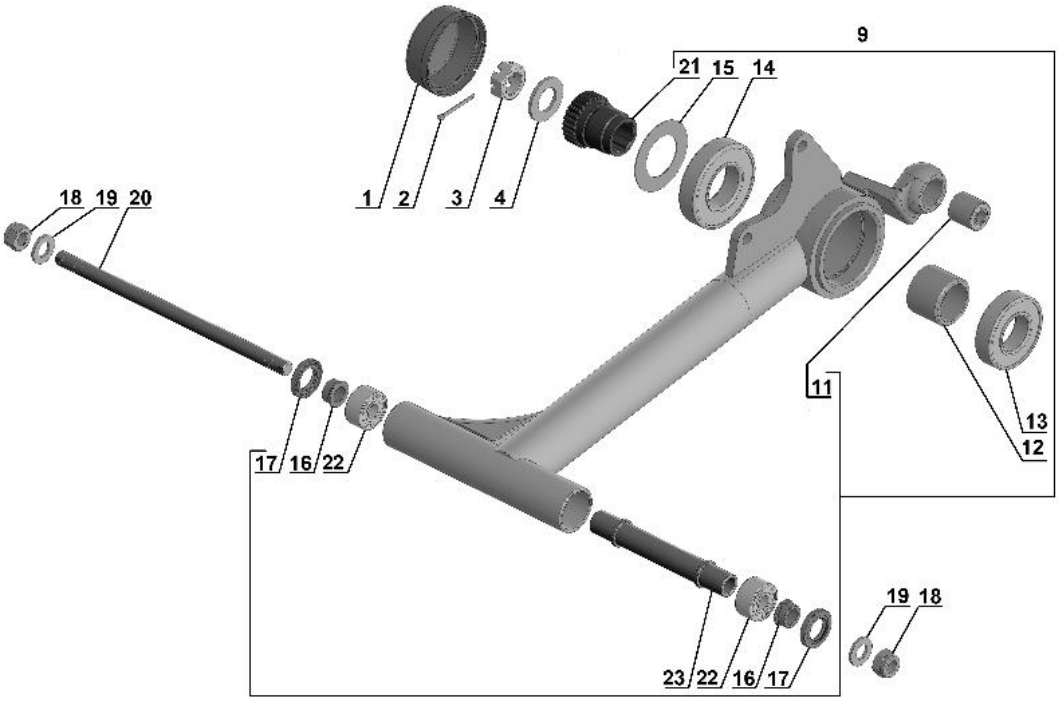

E20.040 Sidecar swing arm 1WD / Beiwagenschwinge 1WD

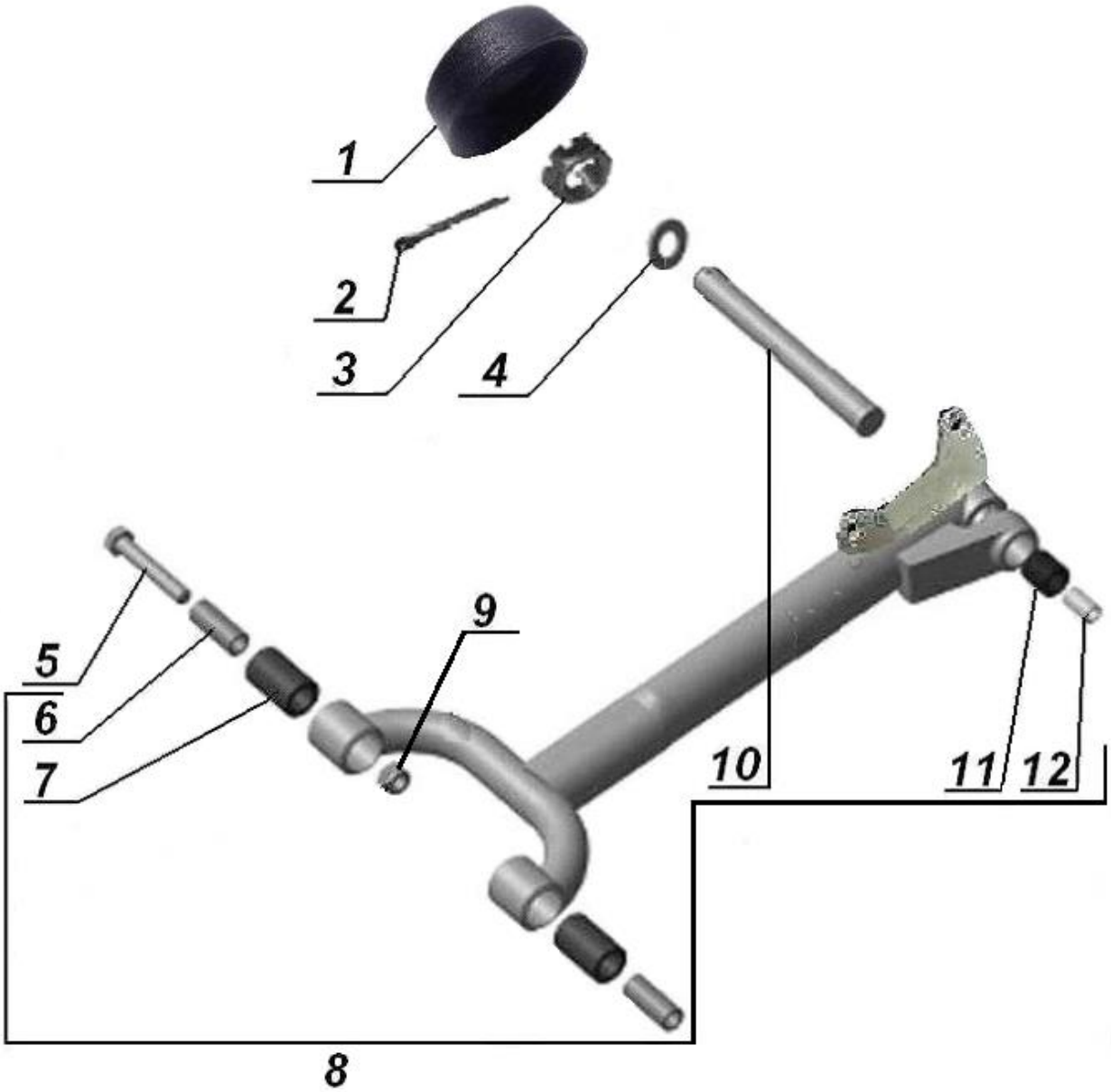

E20.050 Sidecar fender / Seitenwagen Kotflügel

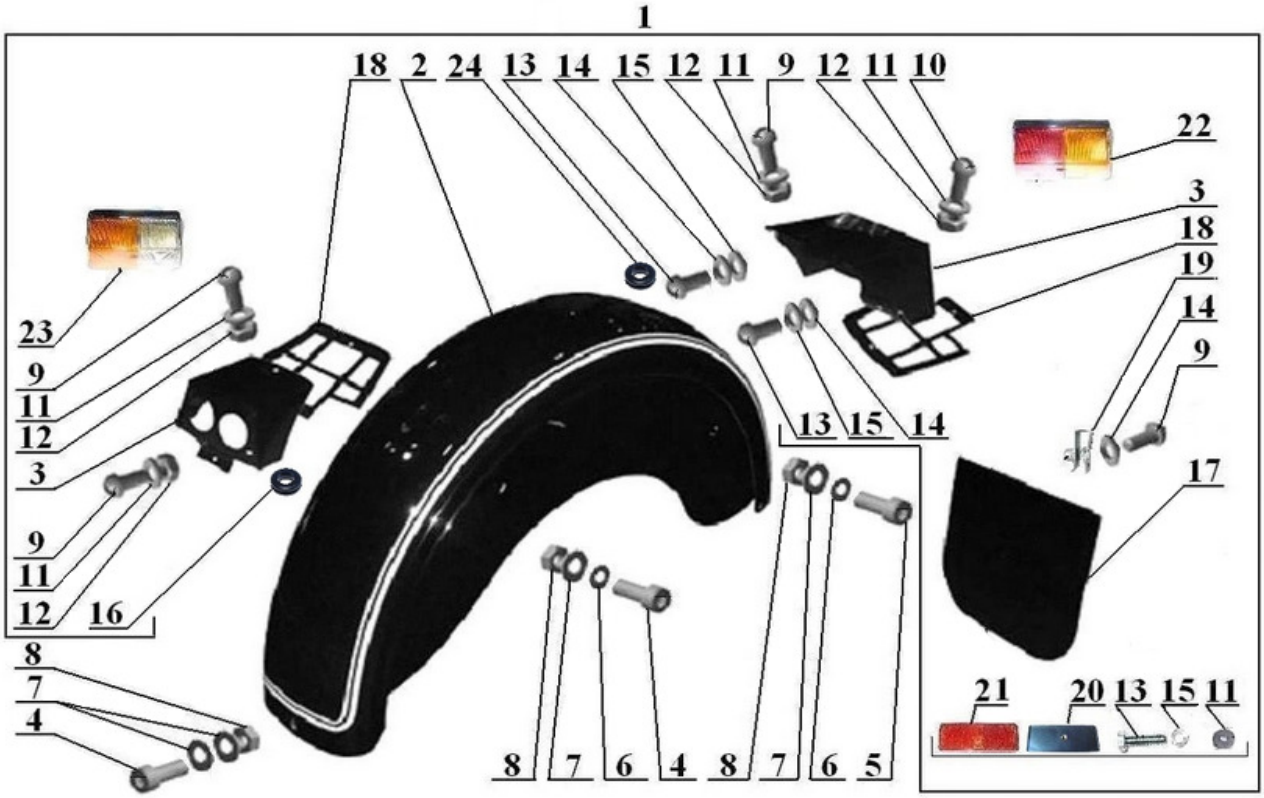

E20.060 Sidecar strut / Seitenwagen Strebe

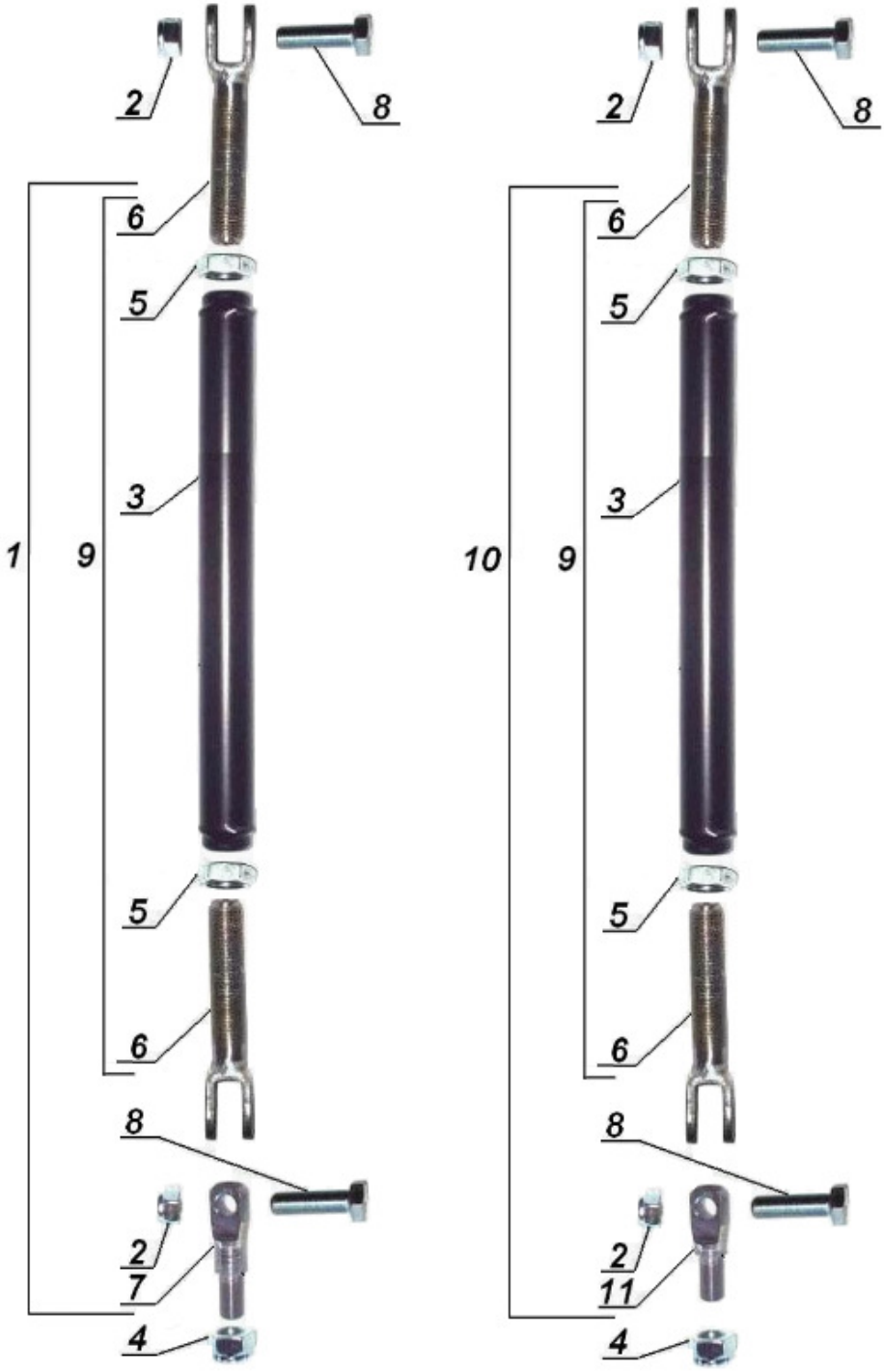

E20.070 Sidecar wheel / Seitenwagen Rad

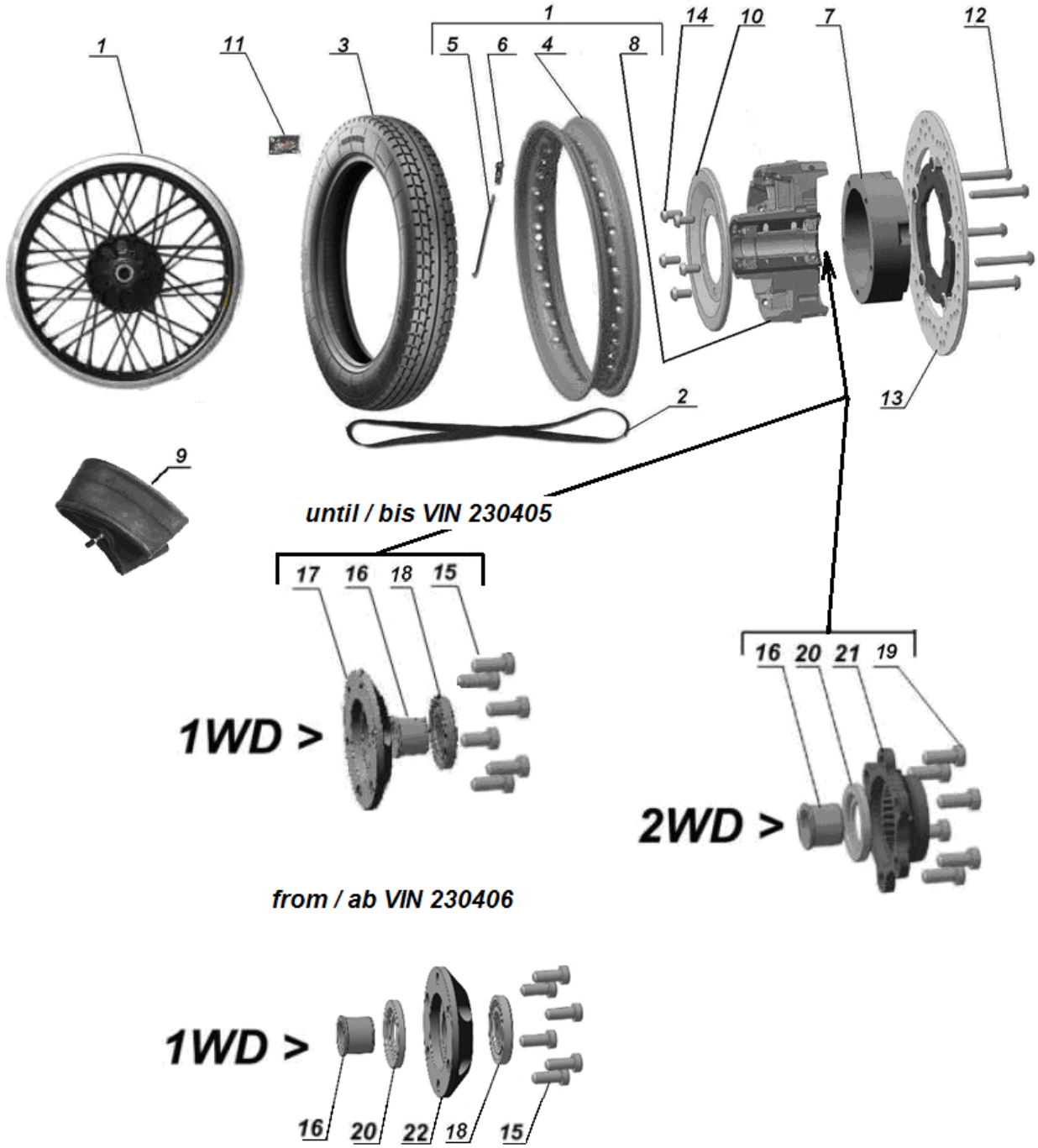

E20.080 Sidecar wheel hub 1WD / Seitenwagenradnabe 1WD

until / bis VIN 230405

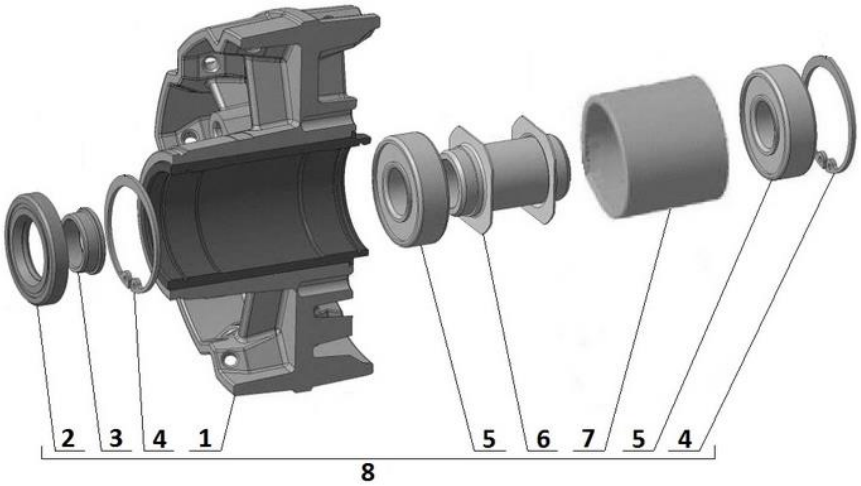

from / ab VIN 203406

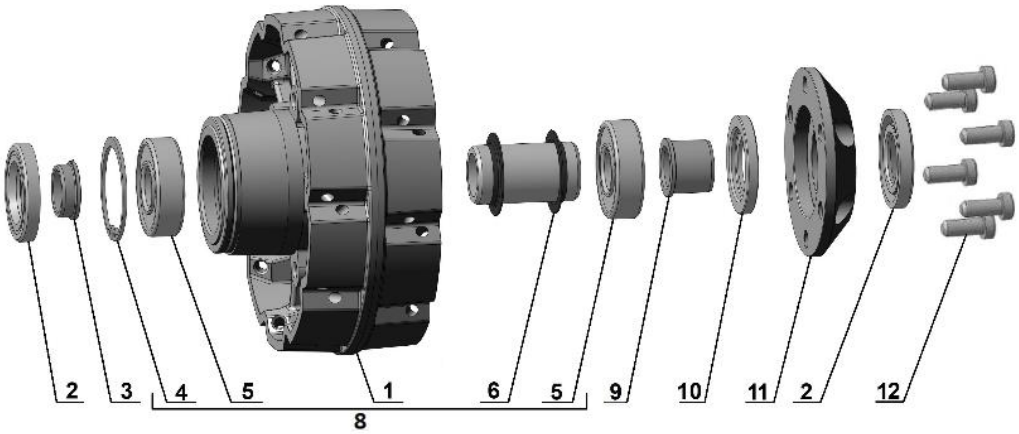

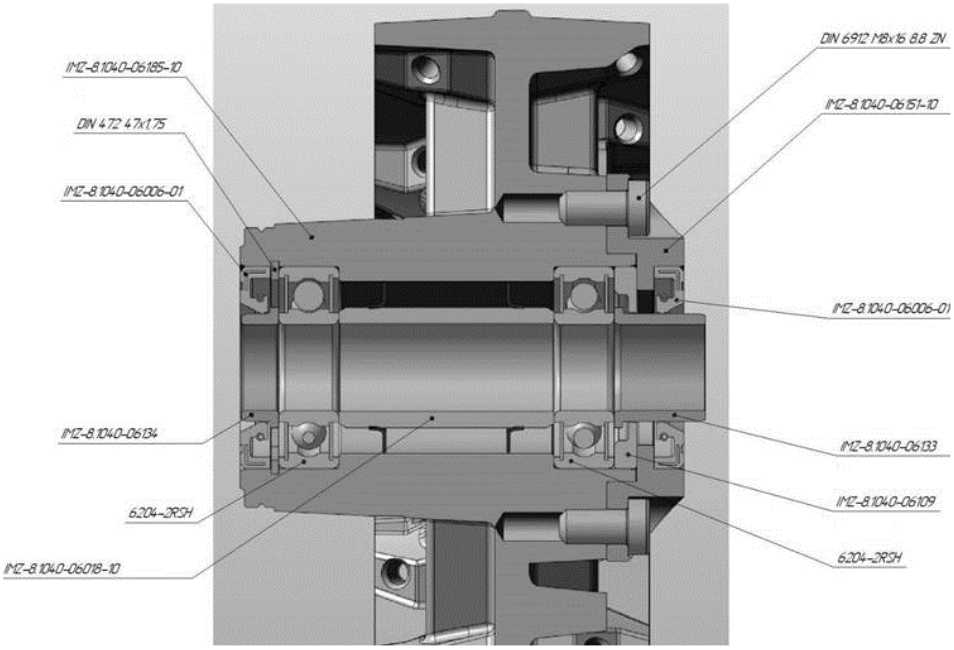

E20.090 Sidecar wheel hub 2WD / Seitenwagenradnabe 2WD

until / bis VIN 230405

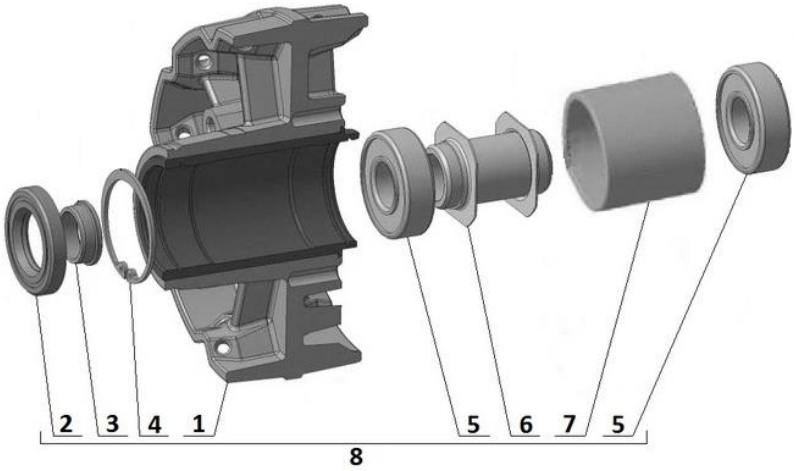

from / ab VIN 230406

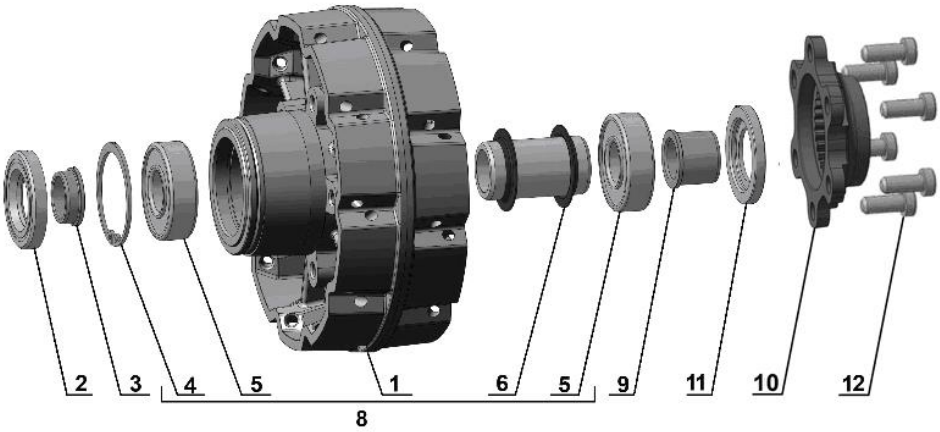

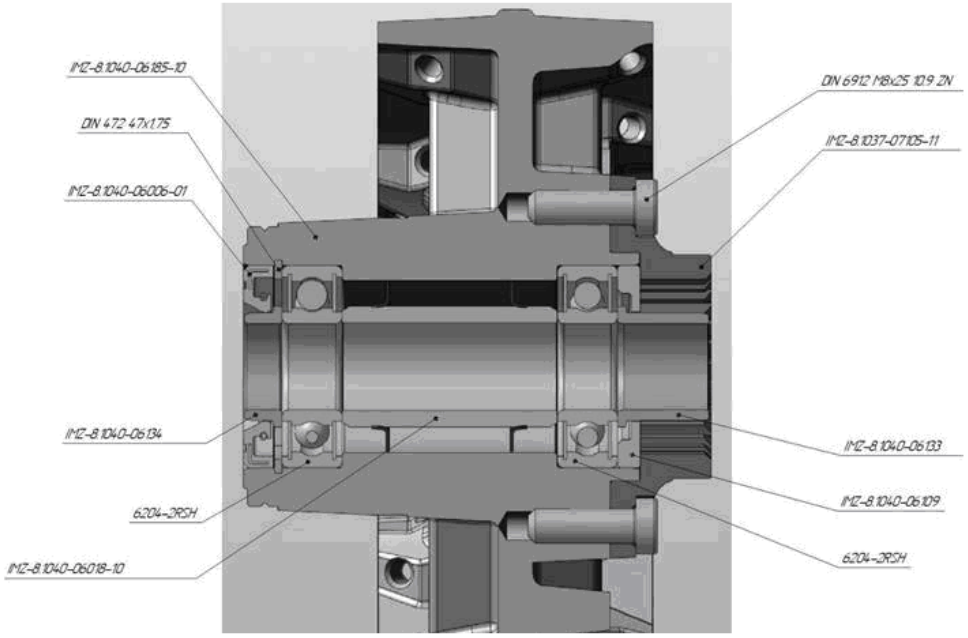

E21.010 Sidecar body / Seitenwagenboot

E21.020 Sidecar trunk / Seitenwagenkofferraum

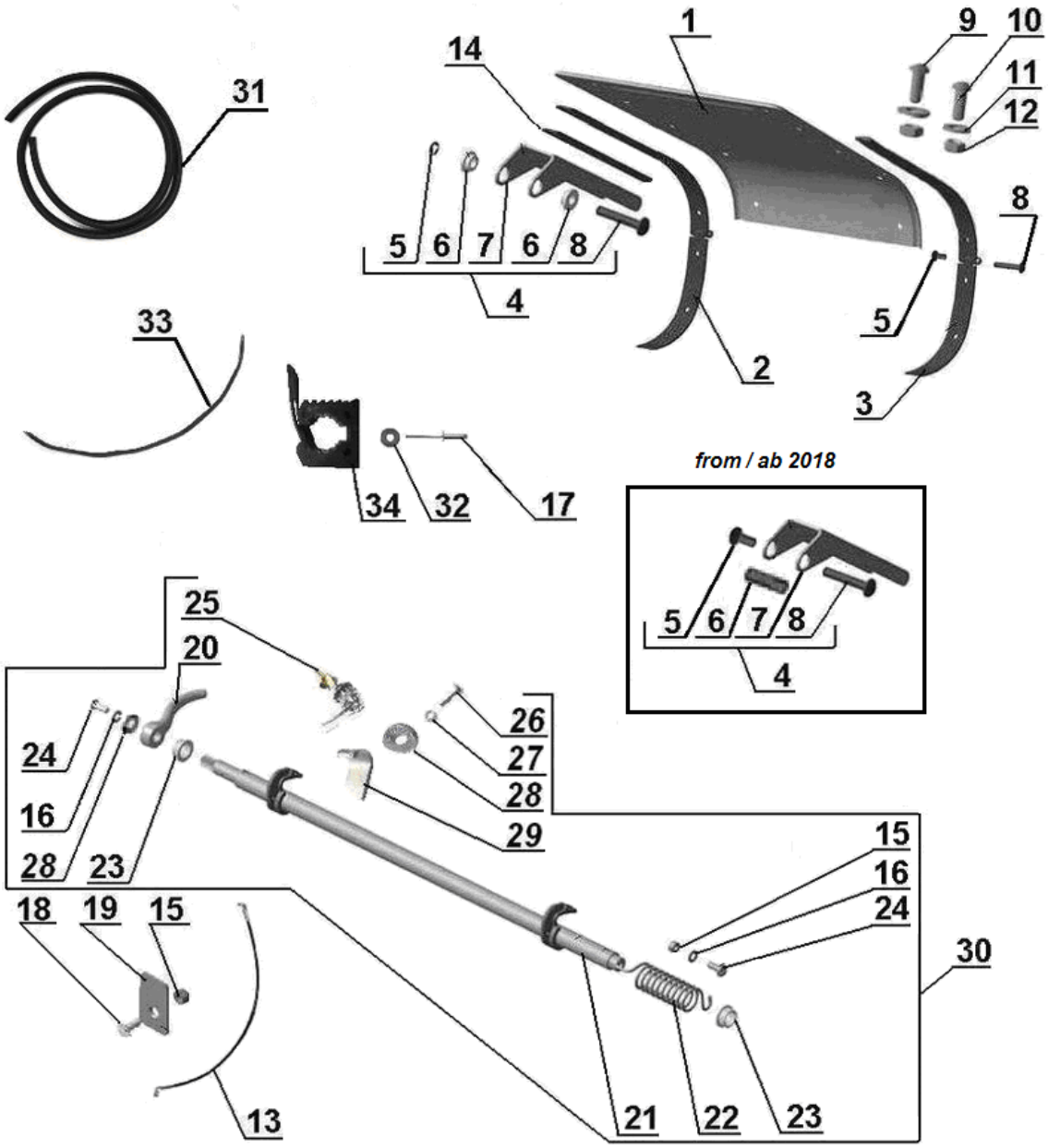

E21.030 Spare wheel / Reserverad

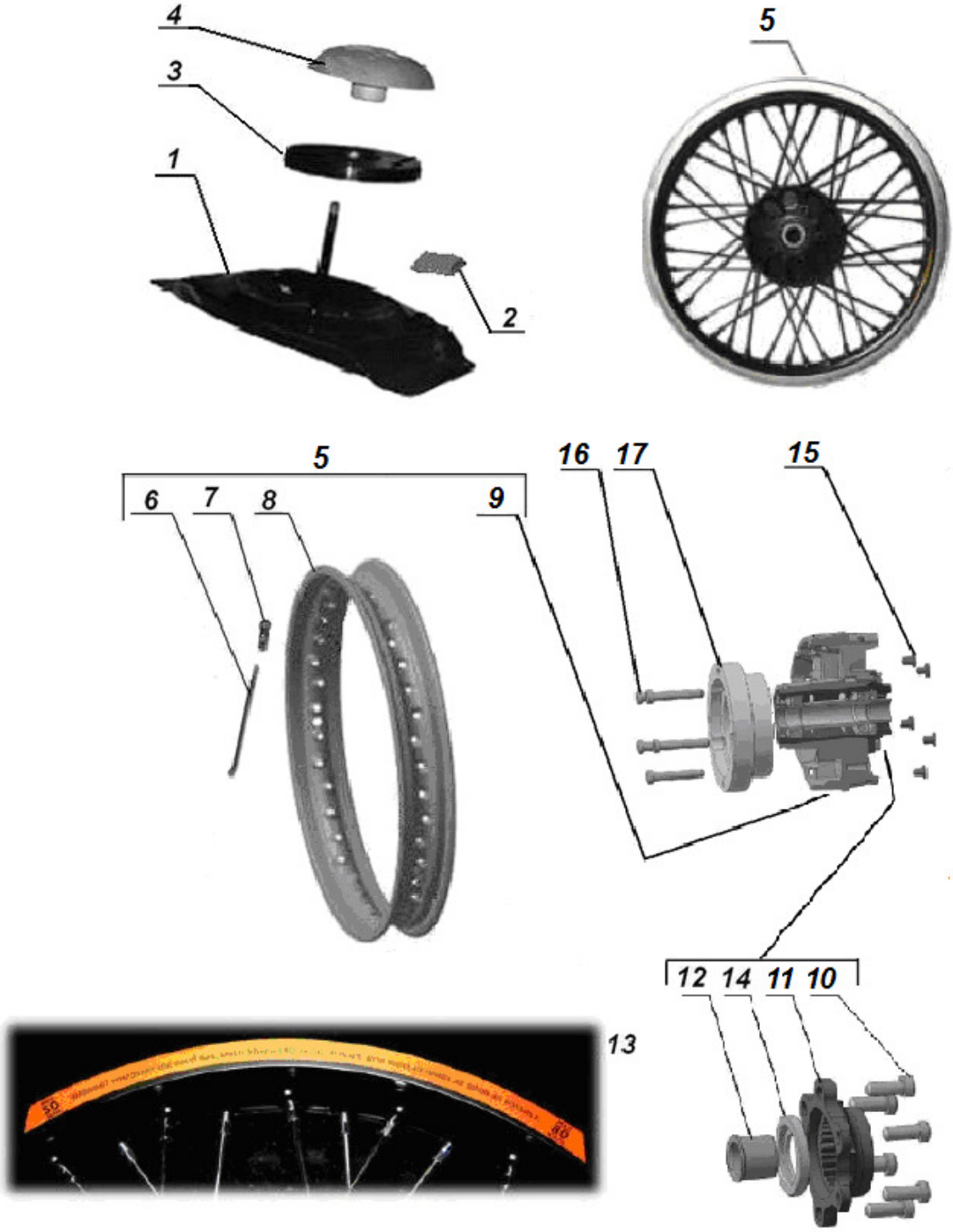

E24.010 Tools / Bordwerkzeug

1

3

2

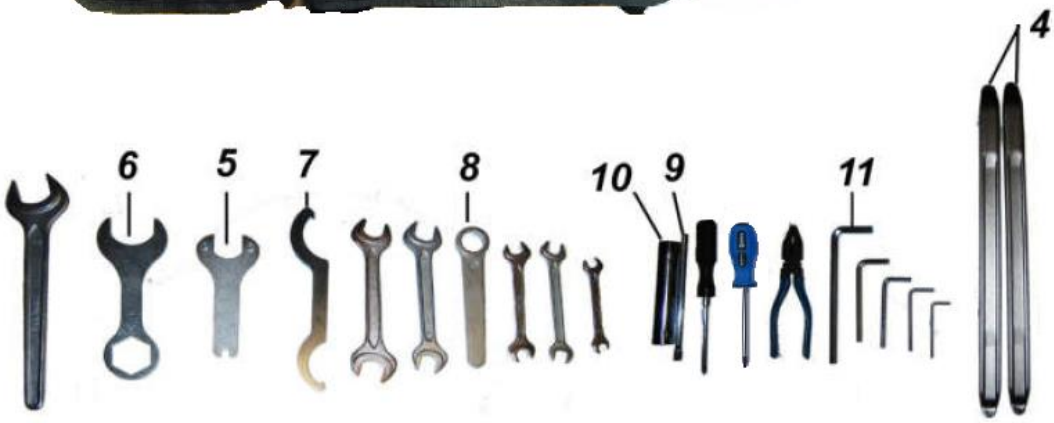

E26.010 Shock absorber rear wheel /

Federbein Hinterrad

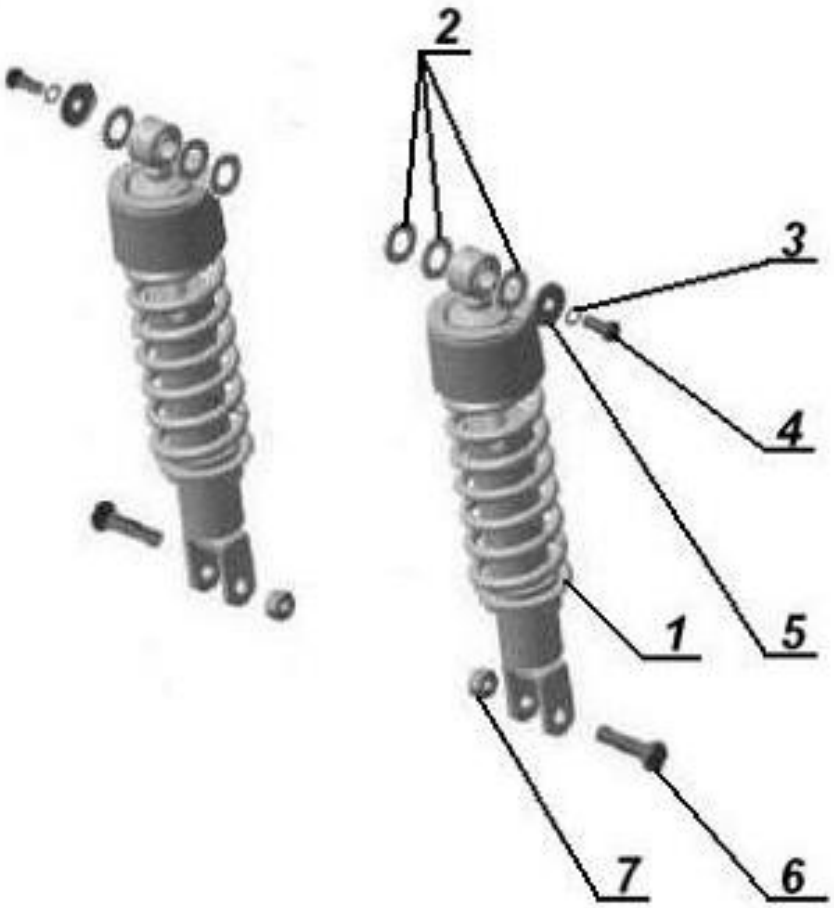

E26.020 Shock absorber front wheel / Federbein Vorderrad

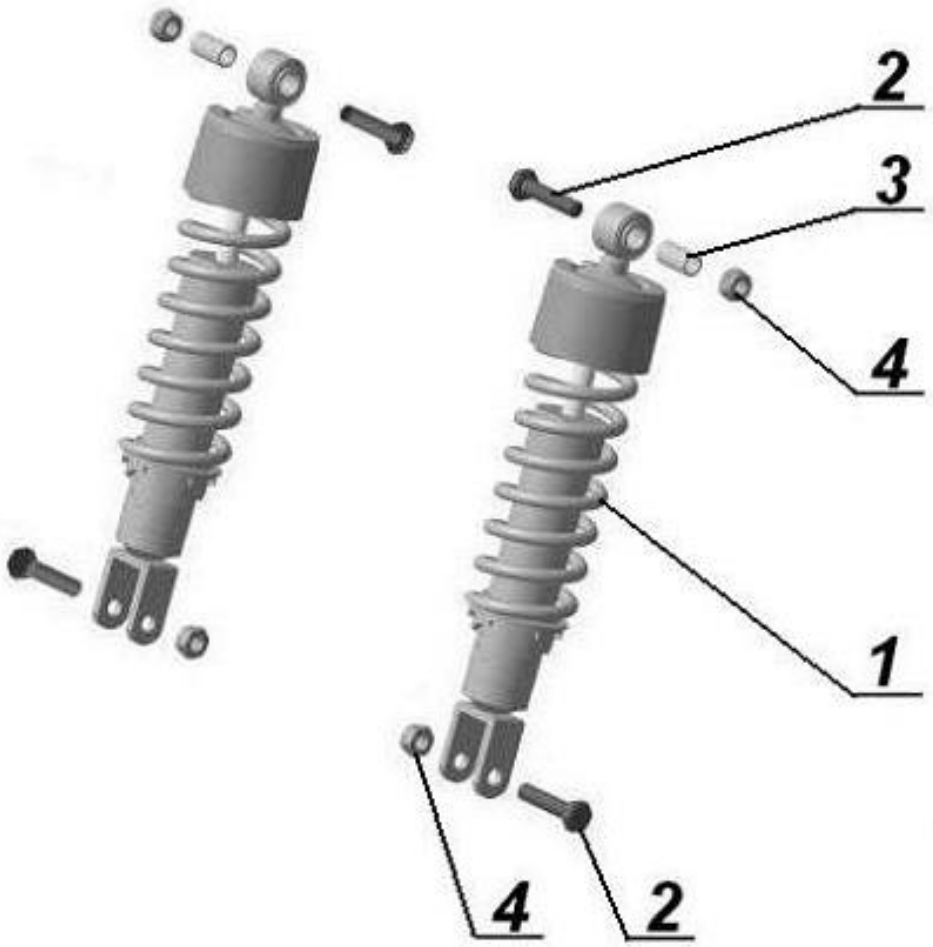

E26.030 Shock absorber sidecar wheel /

Federbein Seitenwagenrad

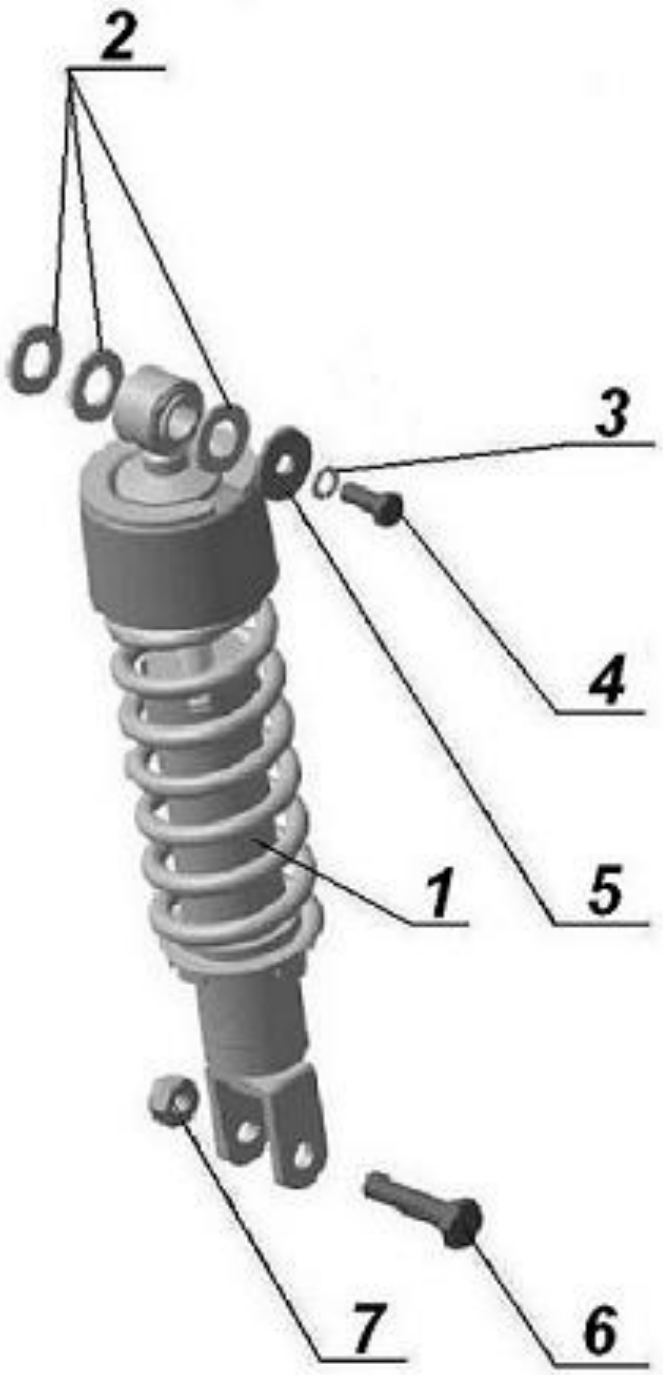

E27.010 Front wheel brake / Bremse Vorderrad

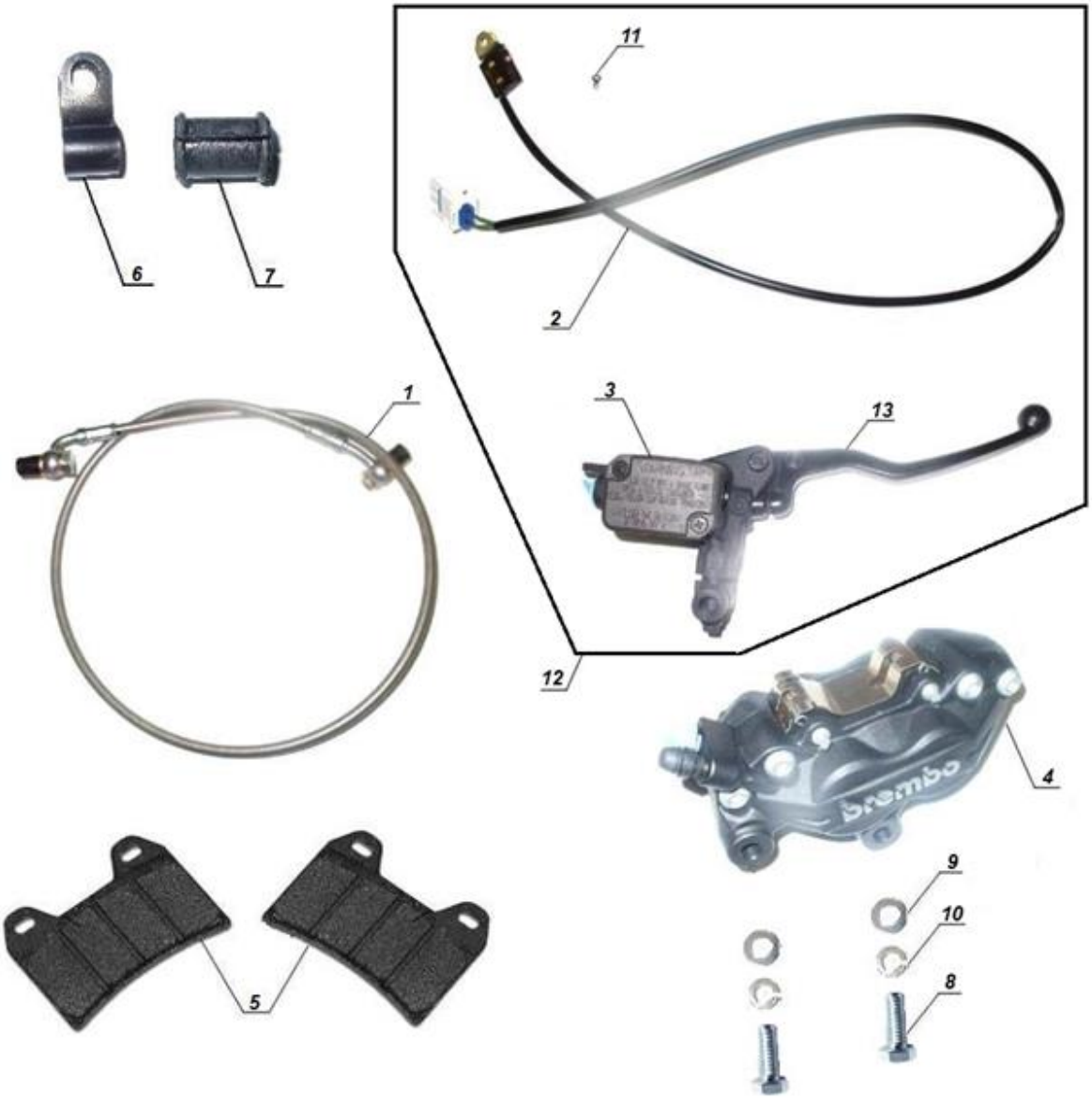

E27.020 Rear wheel brake / Bremse Hinterrad

until VIN 231851 / bis VIN 231851

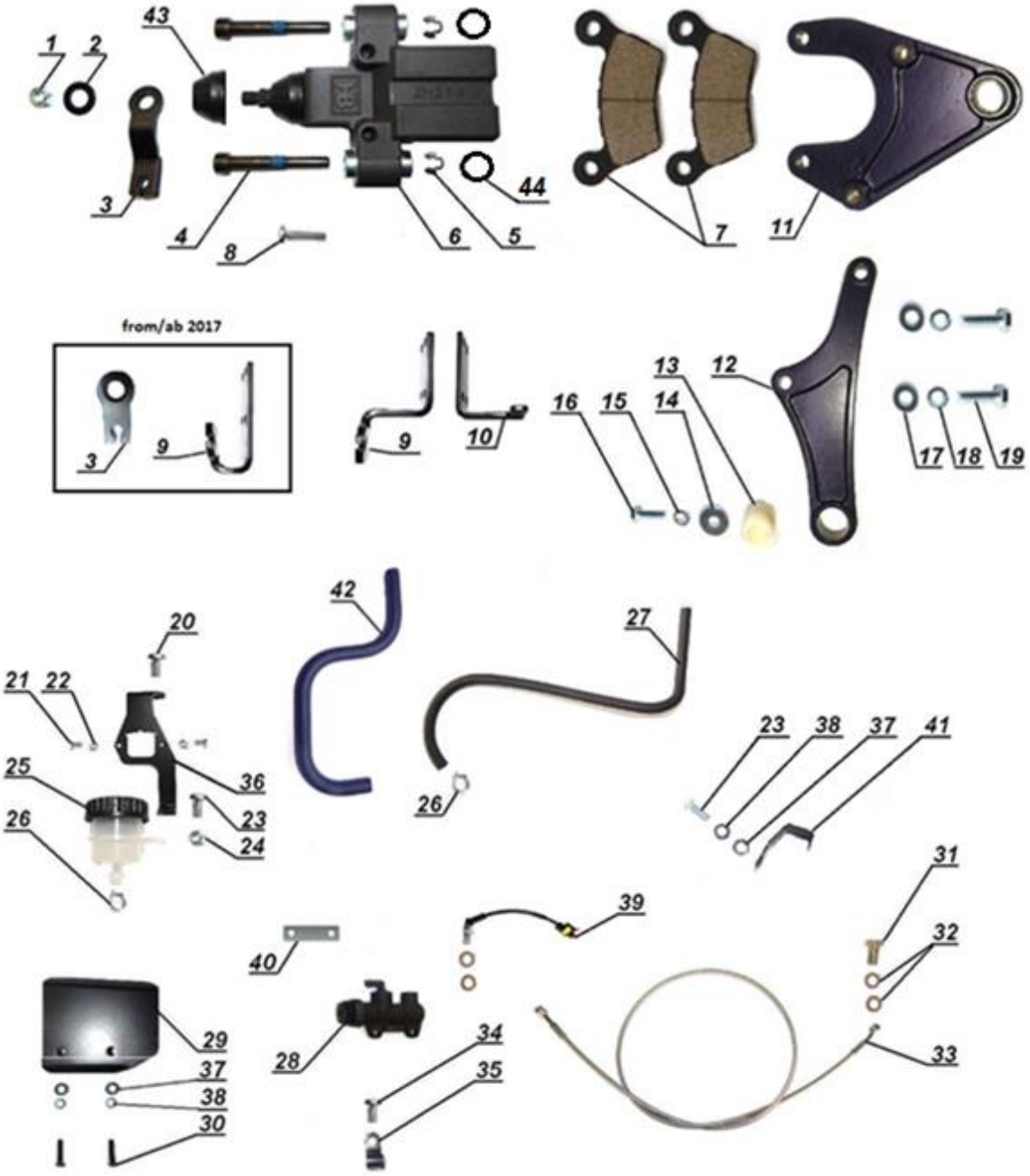

E27.021 Rear wheel brake / Bremse Hinterrad

From VIN 231852 / ab VIN 231852

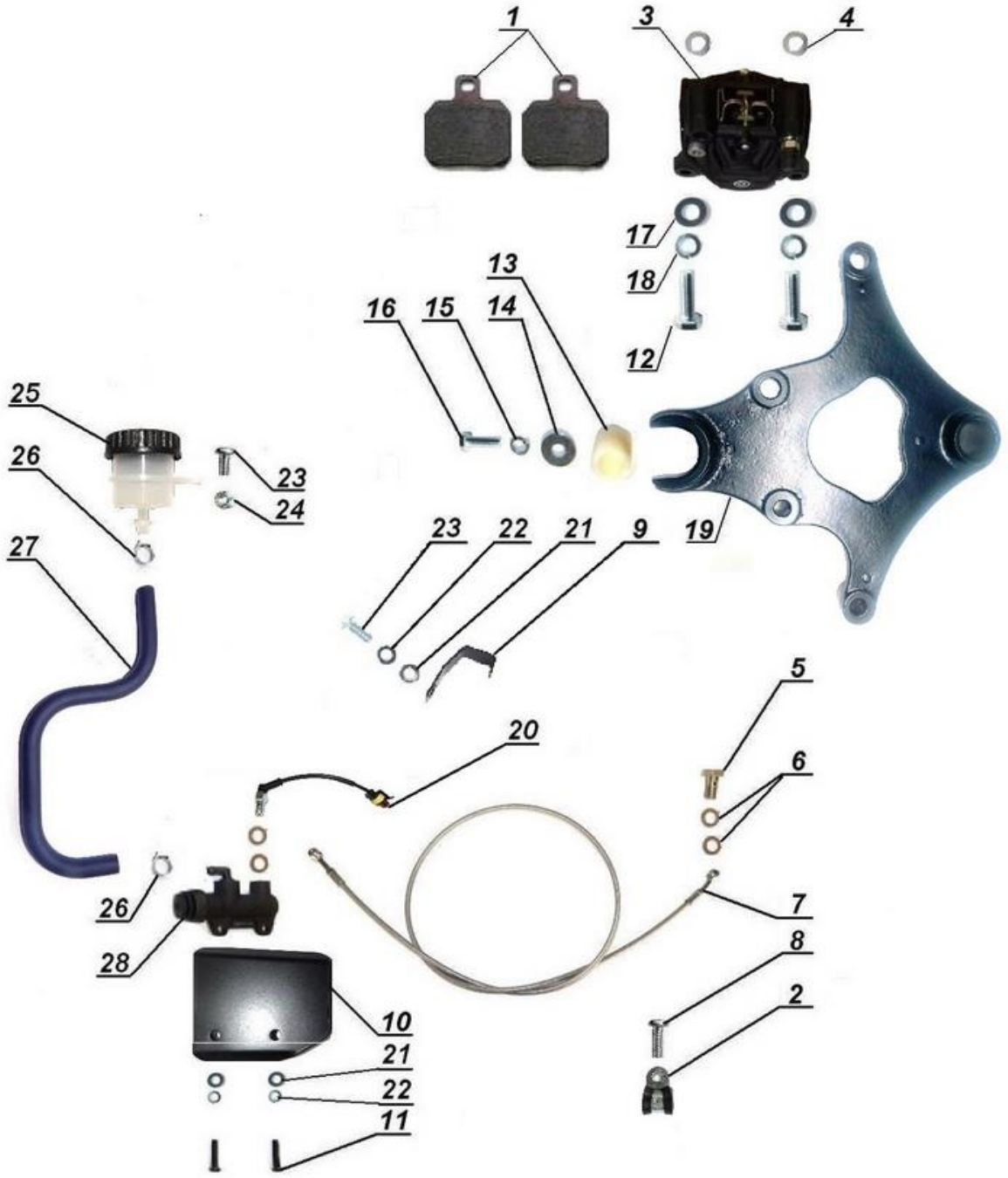
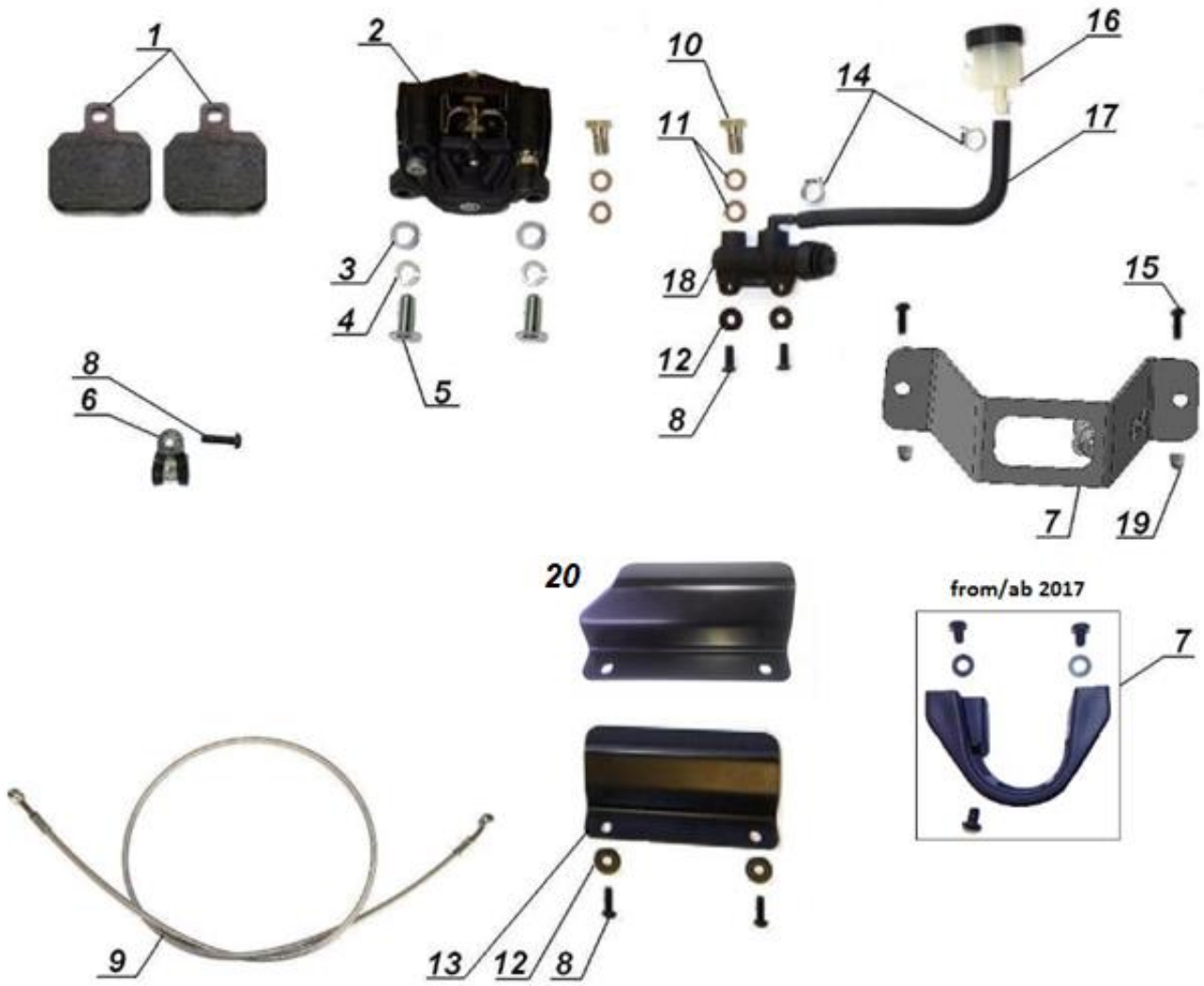
E27.030 Sidecar wheel brake / Bremse Seitenwagenrad